WEMI X1AA

EAN/UPC:B0GV35LSKB



WEMI X1AA

Kurzvorstellung Beta 2.5	Kurze Vorstellung des WEMI X1AA. Der Kurzdistanz LCD LED Projektor hat eine HDTV 1920 x 1080 Auflösung und einen Kontrast von 10000:1. Die Lebensdauer beträgt durch die LEDs 30000 Stunden, das sind bei täglich vier Stunden genießen über 20.5 Jahre. Der Projektor ist mit einem integrierten Mediaplayer ausgestattet, dass direkte abspielen von Dateien wird daher kein Problem sein. Nur 0.8:1 hat dieser Projektor als Projektionsverhältnis. Für ein 2 m breites Bild muss der Projektor gerade mal 160 cm von der Leinwand entfernt stehen. Das Model erkennt Airplay, Miracast Screen Mirroring-Signale, so ist es möglich, Videos mit hoher Auflösung und Surround-Sound direkt über WLAN von einem Smartphone, Tablet oder PC (Android, Windows und iOS) abzuspielen. Dazu kommt, dass Dank der Bluetooth-Funktion der Projektor flexibel mit anderen Lautsprechern gekoppelt werden kann. Auch das Abspielen von 1080P und 4K (komprimiert) ist für den Projektor kein Problem.
Projektionssystem	1 x LCD TFT Panel HDTV 16/9 Liquid Crystal Display
Ansi-Lumen	Projektor: 400 — Leinwand: 178 Lux (bei 200 cm Leinwand)
Kontrast	Projektor: 10000:1 — Leinwand: 10000:1
Schwarzwert	Projektor: 0,0400 min. Lumen — Leinwand: 0,018 min. Lumen
Offset	-
Auflösung	HDTV 1920 x 1080 2.073.600 Pixel UHD (4K2K) 3840 x 2160 komprimiert
Wiedergabesignale	Pal, SECAM, NTSC, HDTV 720p, 1080i, 1080p, 4K UHD (komprimiert), EDTV 480p, 576p **Mediaplayer Formate:** H.264,H.265,Vp9,MPEG1,MPEG2,MPEG4,H.263,XVID,VP8,MKV/AVI/MOV/MP4/TS/ASF/FLV/PMP/MPG/VOB/WMV,etc
Disc Erkennung	DVD | HD Blu-ray | ~~3D Blu-ray~~ | 4K UHD Blu-ray (komprimiert)
Einsatzgebiet	Kurzdistanz | Präsentationen und externe Schulungen sowie Produktpräsentationen. Sehr kleine Bildbreite und Räume mit sehr wenig Raumlicht.
Lichtquelle	100W LED
Licht Lebensdauer	30000 Std.
Betriebskosten	0,00 € da LED
Focus	autofocus
Zoom	Kein Zoom
Objektiv	-
Projektionsverhältnis	-

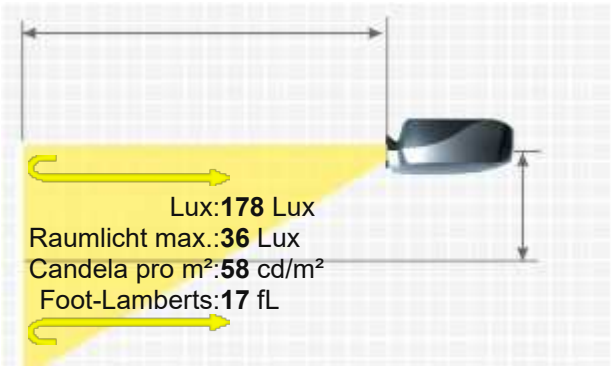

Audio	-
Anschlüsse	HDMI in USB-A in Audio Mini Jack Out Bluetooth 5.2
Deckenmontage	Nein, ist nicht möglich.
Stromverbrauch	120W
Maße BxHxT	120 x 190 x 131 mm (4,7"x7,5"x5,2") 2.99 L/dm³
Betriebsgeräusch	-
Gewicht	0,356 kg / 0 lbs.
Keystone-Korrektur	Vert.: +/-30° automatisch
Ausleuchtung	-
Frequenz	-
Foot-Lamberts	10 fL / max. 161 cm Bildbreite
Candela pro m²	35 cd/m²
Ausstattung (Extras)	■ Full HD 1080P kompatibel ■ Integrierter Mediaplayer ■ Automatische und manuelle vertikale Keystone-Korrektur ■ W-Lan Netzwerk kompatibel. ■ Kurzdistanz Projektor ■ Android 13.0 ■ Voice Control ■ Netflix Certified ■ Auto 4P Keystone ■ Auto Obstacle Avoidance ■ Auto Screen Fit ■ 180? Gimbal
Screen Mirroring	Miracast, Airplay, Windows
Baujahr	2025 // Letzte Datenänderung: 2026-10-05 Angelegt: 2026-09-29 10:43:00





Mehr Details

HCinema
https://www.hcinema.de/pro/wemix1aa.html

Aufgrund unseres stetigen Engagements für die kontinuierliche Verbesserung der Qualität unserer Projektoren-Datenbank, kann diese Broschüre auch ohne Vorankündigung Änderungen unterworfen werden. HCinema haftet nicht für eventuelle, in den Produktbeschreibungen enthaltene Fehler oder Auslassungen.