TCL C2R

EAN/UPC:B0H9LW6G86



TCL C2R

Der TCL C2R LED LCD Beamer hat 438 Ansi-Lumen einen Kontrast von 2000:1 und eine HDTV 1920 x 1080 Auflösung. Es ist ein LED Projektor mit 30000 Stunden Licht Lebensdauer, was umgerechnet über 20.5 Jahre bei 4 Stunden täglich wären. Da der Projektor eine horizontale und vertikale Keystone-Korrektur besitzt, kann der Projektor mit viel Freiraum im Raum aufgestellt werden.

Kurzvorstellung Beta 2.5	Da TCL die Helligkeit des Projektors in Lumen angibt, haben wir einen ca. Ansi-Lumen Wert in dem Fall errechnet. Eine Bildbreite von bis zu 204 cm ist möglich. Bei Raumlicht sollte das Bild jedoch kleiner gewählt werden. Wir empfehlen max. 136 cm. Der Projektor hat eine Airplay, Miracast Screen Mirroring-Unterstützung, die es ermöglicht über WLAN Videos in hoher Auflösung und Surround-Sound von Smartphones, Tablets und PCs mit Android, Windows oder iOS direkte Wiederzugeben. Als weiteres Extra ist zu erwähnen, dass durch die Bluetooth-Funktion der Projektor mit externen kabellosen Lautsprechern verbunden werden kann. Des Weiteren kann der Projektor 1080P ohne Probleme abspielen. Die nur 30 Dezibel Betriebsgeräusch machen die Projektion leise.
Projektionssystem	1 x LCD TFT Panel HDTV 16/9 Liquid Crystal Display

	Projektor	Leinwand
Ansi-Lumen	ca. 438 / 350 Iso Lumen	195 Lux (bei 200 cm Leinwand)
Kontrast	2000:1	2000:1
Schwarzwert	0,2015 min. Lumen	0,098 min. Lumen

Offset	-
Auflösung	HDTV 1920 x 1080 2.073.600 Pixel
Wiedergabesignale	Pal, SECAM, NTSC, HDTV 720p, 1080i, 1080p, EDTV 480p, 576p
Einsatzgebiet	Standard-Portabel | Externe Schulungen und Unternehmenspräsentationen sowie Produktpräsentationen. Sehr kleine Bildbreite und Räume mit sehr wenig Raumlicht.
Lichtquelle	LED
Licht Lebensdauer	30000 Std.
Betriebskosten	0,00 € da LED
Focus	autofocus
Zoom	Kein Zoom
Objektiv	-
Projektionsverhältnis	-

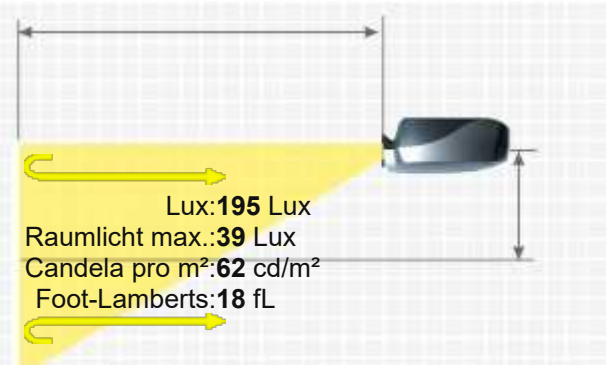

16/9 Leinwandbreite:200 cm
. Leinwand :1 Gain

Audio	1 x 10W 80Hz Bass 340cc
Anschlüsse	HDMI in USB-A in Audio Mini Jack out Bluetooth 5.2 
Deckenmontage	Ja, ist möglich.
Stromverbrauch	90W
Maße BxHxT	152,4 x 243,8 x 142,2 mm (6"x9,6"x5,6") 5.24 L/dm³
Betriebsgeräusch	30dB
Gewicht	2,57 kg / 4,41 lbs.
Keystone-Korrektur	Vertikal und horizontal
Ausleuchtung	60%
Frequenz	-
Foot-Lamberts	17 fL / max. 204 cm Bildbreite
Candela pro m²	59.5 cd/m²
Ausstattung (Extras)	■ Full HD 1080P kompatibel ■ W-Lan Netzwerk kompatibel. ■ Roku TV ■ Netflix Certified ■ Push-To-Talk Voice Control ■ 285? Gimbal ■ Auto Screen Fit ■ Auto Screen Alignment ■ Auto & Manual Keystone ■ Bluetooth Speaker Mode
Screen Mirroring	Miracast, Airplay
Baujahr	2024 // Letzte Datenänderung: 2026-10-16 Angelegt: 2026-10-14 10:31:10



Mehr Details

HCinema
https://www.hcinema.de/pro/tclc2r.html

Aufgrund unseres stetigen Engagements für die kontinuierliche Verbesserung der Qualität unserer Projektoren-Datenbank, kann diese Broschüre auch ohne Vorankündigung Änderungen unterworfen werden. HCinema haftet nicht für eventuelle, in den Produktbeschreibungen enthaltene Fehler oder Auslassungen.