Prokia C775MP



3LCD Bild im Bild

Kurzvorstellung Beta 2.5	Das Prokia Modell C775MP ist ein LCD Projektor mit XGA 1024 x 768 Auflösung und einem Kontrast von 400:1. Durch die Helligkeit von 1100 Ansi-Lumen ist eine Bildbreite von 289 cm möglich. Bei Raumlicht sollte das Bild max. 193 cm breit sein. Das Modell wird von Prokia nicht mehr angeboten. Es ist auch zu beachten dass, es leider keine Ersatzlampen mehr für den Projektor gibt, weder Originale noch Nachbau.
Projektionssystem	3 x 0,7" LCD TFT Panel XGA 4/3 Liquid Crystal Display

	Projektor	Leinwand
Ansi-Lumen	1100	367 Lux (bei 200 cm Leinwand)
Kontrast	400:1 full on/off	400:1 full on/off
Schwarzwert	2,7500 min. Lumen	0.924 min. Lumen

Offset	-
Auflösung	XGA 1024 x 768 786.432 Pixel
Wiedergabesignale	PAL, PAL-M, PAL-N, PAL-60, SECAM, NTSC, HDTV 720p, 1080i,
Einsatzgebiet	Standard-Portabel | Externe Schulungen und Unternehmenspräsentationen sowie Produktpräsentationen. Kleine Bildbreite oder Räume mit sehr wenig Raumlicht unter 100 Lumen..
Lichtquelle	150W Lampe Artikel Nr.: C775-MP
Licht Lebensdauer	1500 Std.
Betriebskosten	-
Focus	manuell
Zoom	manuell 1,2
Objektiv	F=2,0-2,4 f=21,2-25,4 mm
Projektionsverhältnis	-
Audio	2W
Anschlüsse	D-sub 15pin in YUV in Cinch Video in S-Video in Mini Jack
Deckenmontage	Ja
Stromverbrauch	210W
Maße BxHxT	277 x 70 x 195 mm (10,9"x2,8"x7,7") 3.78 L/dm³
Betriebsgeräusch	37dB

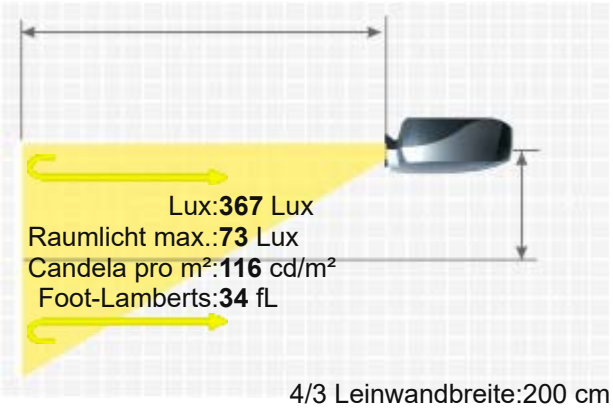

4/3 Leinwandbreite:200 cm
. Leinwand:1 Gain

Gewicht	2,30 kg / 4,41 lbs.
Keystone-Korrektur	Vert.: +/-15°

PROKIA C775MP

Ausleuchtung	90%
Frequenz	-
Foot-Lamberts	34 fL / max. 289 cm Bildbreite
Candela pro m²	119 cd/m²
Ausstattung (Extras)	■ Freeze ■ Benutzer-Logo Einblendung ■ Bild im Bild ■ Digital Zoom
Screen Mirroring	-
Baujahr	- // Letzte Datenänderung: 2023-09-20

Mehr Details

HCinema

https://www.hcinema.de/pro/prokiac775mp.html

Aufgrund unseres stetigen Engagements für die kontinuierliche Verbesserung der Qualität unserer Projektoren-Datenbank, kann diese Broschüre auch ohne Vorankündigung Änderungen unterworfen werden. HCinema haftet nicht für eventuelle, in den Produktbeschreibungen enthaltene Fehler oder Auslassungen.