Planar PR3020



Kurzvorstellung Beta 2.5	Der Planar PR3020 DLP Beamer hat 2500 Ansi-Lumen einen Kontrast von 2000:1 und eine XGA 1024 x 768 Auflösung. Bis zu 435 cm Bildbreite kann der Projektor gut ausleuchten durch die 2500 Ansi-Lumen. Bei Raumlicht sollte die Bildbreite aber am besten unter 290 cm liegen. Das Modell wurde von Planar 2006 gebaut und ist nicht mehr aktuell.			
Projektionssystem	1 x DLP Chip XGA 4/3 Ti Digital Light Processing Chip			
Ansi-Lumen	Projektor: 2500	Leinwand: 833 Lux (bei 200 cm Leinwand)		
Kontrast	2000:1 full on/off	2000:1 full on/off		
Schwarzwert	1,2500 min. Lumen	0.417 min. Lumen		
Offset	65%			
Auflösung	XGA 1024 x 768 786.432 Pixel SXGA+ 1400 x 1050 komprimiert			
Wiedergabesignale	PAL, SECAM, NTSC, HDTV 720p, 1080i, EDTV 480p, 576p			
Einsatzgebiet	Standard-Portabel | Externe Schulungen und Unternehmenspräsentationen sowie Produktpräsentationen. Mittlere Bildbreite oder Räume mit wenig Raumlicht max. 100 Lumen.			
Lichtquelle	200W Lampe Artikel Nr.: 997-3346-00			
Licht Lebensdauer	2000 Std. 4000 Std. im Eco Mode			
Betriebskosten	-			
Focus	manuell			
Zoom	manuell 1,15			
Objektiv	-			
Projektionsverhältnis	1,8-2,1:1			
Audio	5W Mono			
Anschlüsse	D-sub 15 pin in S-Video in Cinch Video in Mini Jack in			



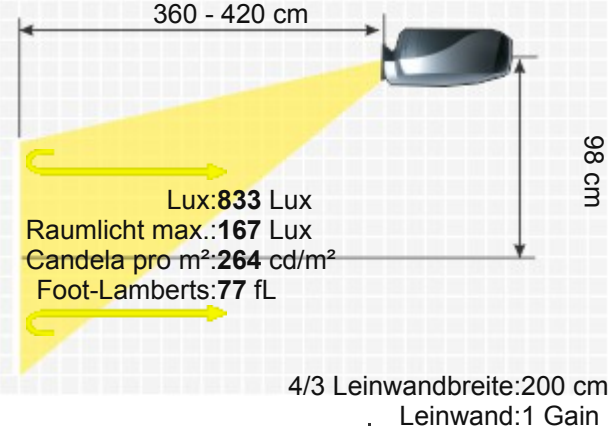

PLANAR PR3020

	USB Typ A und B
	
Deckenmontage	Ja
Stromverbrauch	290W / 5W standby
Maße BxHxT	300 x 88 x 244 mm (11,8"x3,5"x9,6") 6.44 L/dm³
Betriebsgeräusch	31 dB im Eco Mode
Gewicht	3,30 kg / 7,28 lbs.
Keystone-Korrektur	Vert.: +/-15°
Ausleuchtung	-
Frequenz	H-sync: 15,31-70 kHz V-sync: 50-85 Hz
Foot-Lamberts	77 fL / max. 435 cm Bildbreite
Candela pro m²	269.5 cd/m²
Ausstattung (Extras)	■ Freeze ■ Eco Mode ■ Kensington Slot ■ Gamma-Korrektur ■ Passwortschutz ■ Fernbedienung mit Laserpointer ■ Digital Zoom ■ 5 Segmente Farbrad
Screen Mirroring	-
Baujahr	2006 // Letzte Datenänderung: 2023-08-04

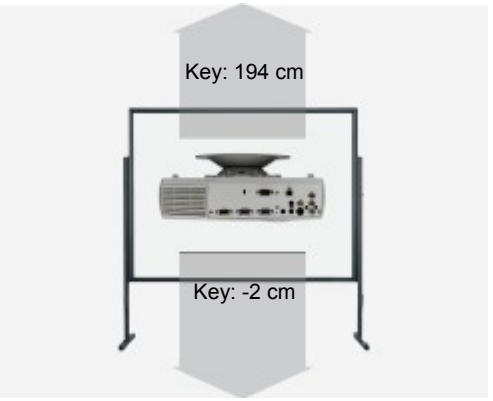



Mehr Details

https://www.hcinema.de/pro/planarpr3020.html

Aufgrund unseres stetigen Engagements für die kontinuierliche Verbesserung der Qualität unserer Projektoren-Datenbank, kann diese Broschüre auch ohne Vorankündigung Änderungen unterworfen werden. HCinema haftet nicht für eventuelle, in den Produktbeschreibungen enthaltene Fehler oder Auslassungen.