Optoma W490



OPTOMA W490

Kurzvorstellung Beta 2.5	Das Optoma Modell W490 ist ein DLP Projektor mit WXGA 1280 x 800 Auflösung und einem Kontrast von 10000:1. Der Projektor bietet auch eine Lens Shift Funktion an, die das Bildeinrichten kinderleicht macht. Eine Bildbreite von bis zu 718 cm ist möglich, wenn die Bildbreite kleiner ist (wir empfehlen max. 479 cm) sind auch Räume mit Restlicht kein Problem. Ein Smartphone mit MHL-Anschluss kann direkt an den MHL/HDMI-Port angeschlossen werden, um eine 1080p / 60 Hz Bild-Spiegelung (Screen Mirroring) vorzunehmen. Des Weiteren kann der Projektor 1080P sowie 3D ohne Probleme abspielen. Mit nur 29 Dezibel Betriebsgeräusch ist das Modell im Vergleich zu anderen schon sehr leise. Das Modell wurde von Optoma 2015 gebaut und ist nicht mehr aktuell.
Projektionssystem	1 x 0,65" DC DLP Chip WXGA 16/10 Ti Digital Light Processing Chip
Ansi-Lumen (Projektor)	5000
Kontrast (Projektor)	10000:1 full on/off
Schwarzwert (Projektor)	0,5000 min. Lumen
Ansi-Lumen (Leinwand)	2000 Lux (bei 200 cm Leinwand)
Kontrast (Leinwand)	10000:1 full on/off
Schwarzwert (Leinwand)	0.2 min. Lumen
Offset	-
Auflösung	WXGA 1280 x 800 1.024.000 Pixel HDTV 1920 x 1080 komprimiert
Wiedergabesignale	Pal, SECAM, NTSC, HDTV 720p, 1080i, 1080p, 3D, EDTV 480p, 576p
3D Kompatibilität	Frame-Packing (Full HD 3D) | Side-by-Side | Top-and-Bottom Frame Sequential (3D Ready)
Einsatzgebiet	Standard-Portabel | Externe Schulungen und Unternehmenspräsentationen sowie Produktpräsentationen. Große Bildbreite oder Räume mit viel Raumlicht über 200 Lumen.
Lichtquelle	310W Lampe Artikel Nr.: SP.70B01GC01
Licht Lebensdauer	3000 Std. 3500 Std. im Eco Mode
Betriebskosten	-
Focus	manuell
Zoom	manuell 1.59
Objektiv	F=2,5-3,26 f=20,91-32,63 mm
Projektionsverhältnis	-
Audio	2 x 16W



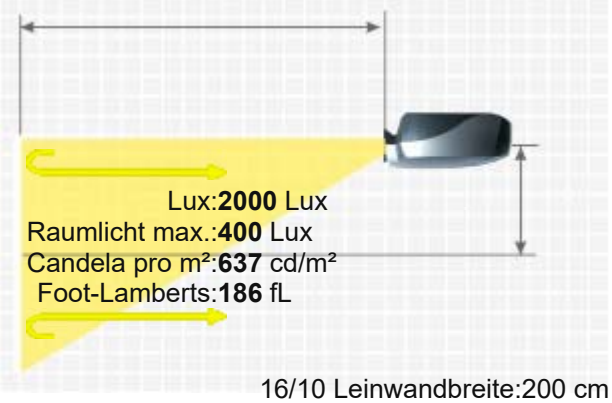

16/10 Leinwandbreite:200 cm
. Leinwand:1 Gain

Anschlüsse	3 x HDMI 1.4 mit MHL in D-sub 15pin in und out Cinch Video in S-Video in Mini Jack Audio in und out USB Typ A in RS232C Din 9 pin in RJ45 in
Deckenmontage	JA
Stromverbrauch	421 / 329W im Eco Mode
Maße BxHxT	369 x 132 x 295 mm (14,5"x5,2"x11,6") 14.37 L/dm³
Betriebsgeräusch	29dB
Gewicht	4,60 kg / 10,14 lbs.
Keystone-Korrektur	Vert.: +/-30° Hori.: +/-30°
Ausleuchtung	70%
Frequenz	H-sync: 15,37-91,1 kHz V-sync: 24-85 Hz
Foot-Lamberts	186 fL / max. 718 cm Bildbreite
Candela pro m²	651 cd/m²
Ausstattung (Extras)	■ Real Full HD 3D ■ Full HD 1080P kompatibel ■ Eco Mode ■ Kensington Slot ■ PJLink™ ■ Lan Netzwerk kompatibel. ■ Crestron®-Software kompatibel.
Screen Mirroring	über HDMI MHL
Baujahr	2015 // Letzte Datenänderung: 2023-09-20 Angelegt: 2015-12-11 15:58:34



Mehr Details

https://www.hcinema.de/pro/optomaw490.html

Aufgrund unseres stetigen Engagements für die kontinuierliche Verbesserung der Qualität unserer Projektoren-Datenbank, kann diese Broschüre auch ohne Vorankündigung Änderungen unterworfen werden. HCinema haftet nicht für eventuelle, in den Produktbeschreibungen enthaltene Fehler oder Auslassungen.