Optoma ML1050ST



OPTOMA ML1050ST

Kurzvorstellung Beta 2.5	Hersteller Optoma bietet mit dem ML1050ST einen DLP LED Projektor mit WXGA 1280 x 800 Auflösung und einem Kontrast von 20000:1 an. Die Lebensdauer beträgt durch die LEDs 20000 Stunden, das sind bei täglich vier Stunden genießen über 13.7 Jahre. Der integrierte Mediaplayer kann Dateien direkt abspielen. Bis zu 321 cm Bildbreite kann der Projektor gut ausleuchten durch die 1000 Ansi-Lumen. Bei Raumlicht sollte die Bildbreite aber am besten unter 214 cm liegen. Ein Smartphone mit MHL-Anschluss kann direkt an den MHL/HDMI-Port angeschlossen werden, um eine 1080p / 60 Hz Bild-Spiegelung (Screen Mirroring) vorzunehmen. Auch das Abspielen von 1080P sowie 3D ist für den Projektor kein Problem.
Projektionssystem	1 x DLP Chip WXGA 16/10 Ti Digital Light Processing Chip
Ansi-Lumen	Projektor: 1000 — Leinwand: 400 Lux (bei 200 cm Leinwand)
Kontrast	Projektor: 20000:1 full on/off — Leinwand: 20000:1 full on/off
Schwarzwert	Projektor: 0,0500 min. Lumen — Leinwand: 0.02 min. Lumen
Offset	-
Auflösung	WXGA 1280 x 800 1.024.000 Pixel HDTV 1920 x 1080 komprimiert
Wiedergabesignale	Pal, SECAM, NTSC, HDTV 720p, 1080i, 1080p, 3D, EDTV 480p, 576p **Mediaplayer Formate:** Jpeg/Jpg BMP MPG, MPEG AVI, MOV, MP4, MKV AVI, MOV, MP4, AVI, MOV, MP4, AVI WMV MP3 WMA ADPCM-WAV(WAV) PCM-WAV(WAV) AAC Adobe PDF MS Word MS Excel MS PowerPoint
3D Kompatibilität	Frame-Packing (Full HD 3D) | Side-by-Side | Top-and-Bottom Frame Sequential (3D Ready)
Einsatzgebiet	Micro-Portabel | Kleine mobile Präsentationen. Kleine Bildbreite oder Räume mit sehr wenig Raumlicht unter 100 Lumen..
Lichtquelle	LED Artikel Nr.: BR-3003B / SP.8ZE01GC01
Licht Lebensdauer	20000 Std.
Betriebskosten	0,00 € da LED
Focus	manuell
Zoom	Kein Zoom
Objektiv	-
Projektionsverhältnis	-

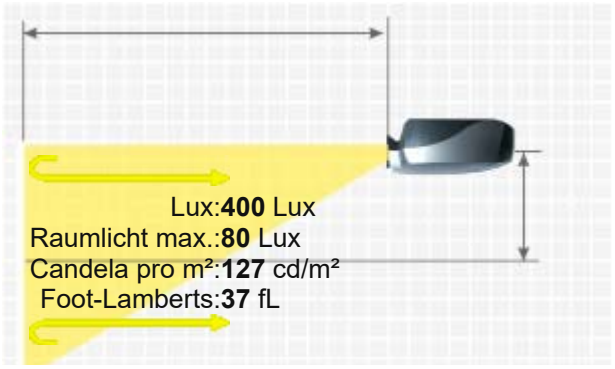

Audio	1W
	16/10 Leinwandbreite:200 cm . Leinwand :1 Gain
Anschlüsse	HDMI 1.4a mit MHL in D-Sub 15pin in über Adapter USB Ty Ain microSD card



Deckenmontage	JA
Stromverbrauch	77W
Maße BxHxT	112 x 57 x 123 mm (4,4"x2,2"x4,8") 0.79 L/dm³
Betriebsgeräusch	-
Gewicht	0,420 kg / 0 lbs.
Keystone-Korrektur	Vert.: +/-40°
Ausleuchtung	85%
Frequenz	H-sync: 15,3-91,1 kHz V-sync: 24-85 Hz
Foot-Lamberts	37 fL / max. 321 cm Bildbreite
Candela pro m²	129.5 cd/m²
Ausstattung (Extras)	■ Real Full HD 3D ■ Full HD 1080P kompatibel ■ Integrierter Mediaplayer ■ 24/7 Dauereinsatz fähig ■ Kurzdistanz Projektor
Screen Mirroring	über HDMI MHL
Baujahr	2018 // Letzte Datenänderung: 2024-10-02 Angelegt: 2018-02-15 11:45:29



Mehr Details

HCinema

https://www.hcinema.de/pro/optomaml1050st.html

Aufgrund unseres stetigen Engagements für die kontinuierliche Verbesserung der Qualität unserer Projektoren-Datenbank, kann diese Broschüre auch ohne Vorankündigung Änderungen unterworfen werden. HCinema haftet nicht für eventuelle, in den Produktbeschreibungen enthaltene Fehler oder Auslassungen.