Optoma HD243X

EAN/UPC:796435 81 337 6



OPTOMA HD243X

Der Heimkino HD243X 3D BrilliantColor DLP Projektor von Optoma hat 3300 Ansi-Lumen einen Kontrast von 24000:1 und eine HDTV 1920 x 1080 Auflösung. Die Lampe ist beim Projektor mit 12000 Stunden Lampenlebensdauer angegeben, was bei einem täglichen schauen von 2 Stunden über 16.4 Jahre wären.
Bis zu 584 cm Bildbreite kann der Projektor gut ausleuchten durch die 3300 Ansi-Lumen. Bei Raumlicht sollte die Bildbreite aber am besten unter 389 cm liegen. Ein Smartphone mit MHL Anschluss kann direkt an den MHL/HDMI Port angeschlossen werden und eine 1080p / 60 Hz Bild-Spiegelung (Screen Mirroring) übertragen, während das Smartphone gleichzeitig aufgeladen wird. Das Modell ist auch Full HD 1080P sowie 3D kompatibel. Mit gerade mal 27 Dezibel gehört das Gerät zu den leiseren Projektoren. Das 2019 gebaute Modell wird von Optoma nicht mehr angeboten.

Kurzvorstellung Beta 2.5			
Projektionssystem	 1 x 0,47" DLP Chip HDTV 16/9 Ti Digital Light Processing Chip		
Ansi-Lumen	Projektor: 3300	Leinwand: 1467 Lux (bei 200 cm Leinwand)	
Kontrast	Projektor: 24000:1 full on/off	Leinwand: 24000:1 full on/off	
Schwarzwert	Projektor: 0,1375 min. Lumen	Leinwand: 0.061 min. Lumen	
Offset	-		
Auflösung	HDTV 1920 x 1080 2.073.600 Pixel WUXGA 1920 x 1200 komprimiert		
Wiedergabesignale	Pal, SECAM, NTSC, HDTV 720p, 1080i, 1080p, 3D, EDTV 480p, 576p		
Disc Erkennung	DVD | HD Blu-ray | 3D Blu-ray | ~~4K UHD Blu-ray~~		
3D Kompatibilität	Frame-Packing (Full HD 3D) | Side-by-Side | Top-and-Bottom Frame Sequential (3D Ready)		
Einsatzgebiet	Heimkino | Mittlere Bildbreite oder Räume mit etwas mehr Raumlicht max 200 Lumen.		
Lichtquelle	240W Lampe Artikel Nr.: BL-FP240G / SP.7AZ01GC01		
Licht Lebensdauer	3500 Std. 12000 Std. im Eco Mode		
Betriebskosten	6,25% / 0,04 €		
Focus	manuell		
Zoom	manuell 1.1		
Objektiv	F=2,1-2,31 f=15,59-17,14 mm		
Projektionsverhältnis	-		

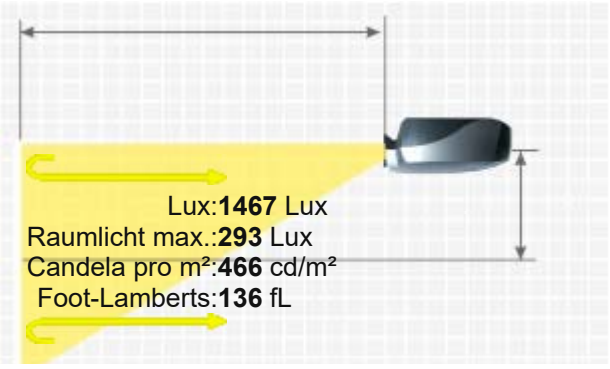

Audio	10W
Anschlüsse	2 X HDMI mit MHL in USB in 3D Sync 
Deckenmontage	JA
Stromverbrauch	330 / 230W im Eco Mode
Maße BxHxT	317,5 x 108 x 247,7 mm (12,5"x4,3"x9,8") 8.46 L/dm³
Betriebsgeräusch	27 / 25 dB im Eco Mode
Gewicht	3,06 kg / 6,75 lbs.
Keystone-Korrektur	-
Ausleuchtung	-
Frequenz	H-sync: 15-91 kHz V-sync: 25-85 Hz
Foot-Lamberts	136 fL / max. 584 cm Bildbreite
Candela pro m²	476 cd/m²
Ausstattung (Extras)	■ Real Full HD 3D ■ Full HD 1080P kompatibel ■ Eco Mode ■ Kensington Slot ■ BrilliantColor™ ■ Fernbedienung mit Beleuchtung ■ RYGCWB Farbrad
Screen Mirroring	über HDMI MHL
Baujahr	2019 // Letzte Datenänderung: 2023-09-20

16/9 Leinwandbreite:200 cm
. Leinwand :1 Gain



Mehr Details

HCinema
https://www.hcinema.de/pro/optomahd243x.html

Aufgrund unseres stetigen Engagements für die kontinuierliche Verbesserung der Qualität unserer Projektoren-Datenbank, kann diese Broschüre auch ohne Vorankündigung Änderungen unterworfen werden. HCinema haftet nicht für eventuelle, in den Produktbeschreibungen enthaltene Fehler oder Auslassungen.