Optoma GT5500+

EAN/UPC:796435 81 268 3



Kurzvorstellung Beta 2.5	Hersteller Optoma bietet mit dem GT5500+ einen Kurzdistanz DLP Projektor mit HDTV 1920 x 1080 Auflösung und einem Kontrast von 25000:1 an. Da es sich um einen Kurzdistanz-Projektor handelt, lässt sich der Projektor sehr nahe an die Wand stellen. Für ein 2 m breites Bild muss der Projektor gerade mal 50 cm von der Leinwand entfernt stehen. Da der GT5500+ mit einem Mikrofon-Klinkenstecker und 16W Lautsprecher ausgestattet ist, wird für Präsentationen oder Schulungen keine weitere Audio-Anlage benötigt. Des Weiteren kann der Projektor 1080P sowie 3D ohne Probleme abspielen. Seit 2017 auf dem Markt, wird das Modell jetzt nicht mehr vom Hersteller Optoma angeboten, hat in unserer Projektoren-Datenbank aber immer noch eine hohe Beliebtheit.
Projektionssystem	1 x 0,65 DC3 DLP Chip HDTV 16/9 Ti Digital Light Processing Chip
Ansi-Lumen (Projektor)	3500
Kontrast (Projektor)	25000:1 full on/off
Schwarzwert (Projektor)	0,1400 min. Lumen
Leinwand	1556 Lux (bei 200 cm Leinwand)
Leinwand	25000:1 full on/off
Leinwand	0.062 min. Lumen
Offset	68%
Auflösung	HDTV 1920 x 1080 2.073.600 Pixel WUXGA 1920 x 1200 komprimiert
Wiedergabesignale	Pal, SECAM, NTSC, HDTV 720p, 1080i, 1080p, 3D, EDTV 480p, 576p
Disc Erkennung	DVD | HD Blu-ray | 3D Blu-ray | ~~4K UHD Blu-ray~~
3D Kompatibilität	Frame-Packing (Full HD 3D) | Side-by-Side | Top-and-Bottom Frame Sequential (3D Ready)
Einsatzgebiet	Kurzdistanz | Präsentationen und externe Schulungen sowie Produktpräsentationen. Mittlere Bildbreite oder Räume mit etwas mehr Raumlicht max 200 Lumen.
Lichtquelle	260W Lampe Artikel Nr.: SP.71K01GC01 / BL-FU190G
Licht Lebensdauer	3000 Std. 6500 Std. im Eco Mode
Betriebskosten	-
Focus	manuell
Zoom	Kein Zoom
Objektiv	F=2,4 f=3,72mm
Projektionsverhältnis	0,25:1
Audio	1 x 16W



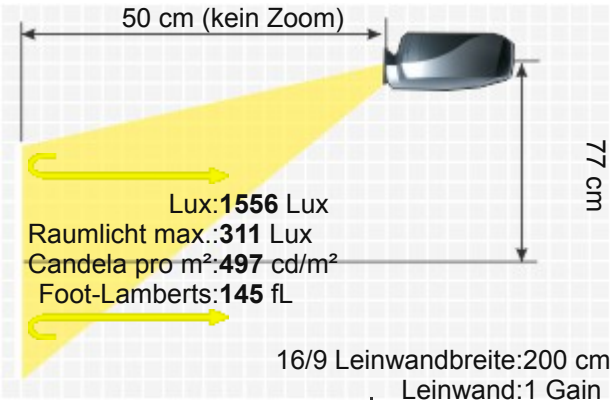

OPTOMA GT5500+

Anschlüsse	2 x HDMI 1.4a in 2 x D-sub 15pin in 1 x out Cinch Video in Mini Jack Audio in und out USB Typ A in RS232C Din 9 pin in RJ45 in 12V Trigger out Mikrofon in
Deckenmontage	JA
Stromverbrauch	350 / 270W im Eco Mode
Maße BxHxT	385 x 120 x 310 mm (15,2"x4,7"x12,2") 14.32 L/dm³
Betriebsgeräusch	36 / 29 dB im Eco Mode
Gewicht	4,85 kg / 8,82 lbs.
Keystone-Korrektur	Vert.: +/-40°
Ausleuchtung	85%
Frequenz	H-sync: 15,3-91,1 kHz V-sync: 24-85 Hz
Foot-Lamberts	145 fL / max. 601 cm Bildbreite
Candela pro m²	507.5 cd/m²
Ausstattung (Extras)	■ Real Full HD 3D ■ Full HD 1080P kompatibel ■ Eco Mode ■ BrilliantColor™ ■ Lan Netzwerk kompatibel. ■ Kurzdistanz Projektor
Screen Mirroring	-
Baujahr	2017 // Letzte Datenänderung: 2023-10-26 Angelegt: 2017-04-06 15:36:36

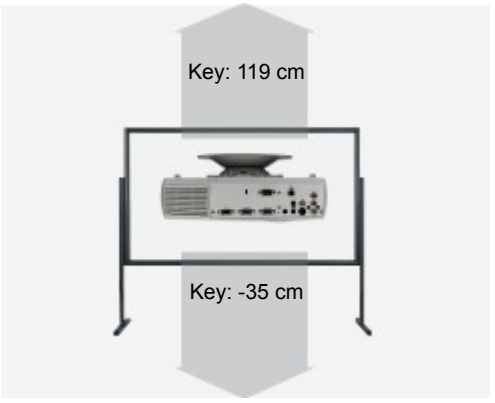



Mehr Details

HCinema
https://www.hcinema.de/pro/optomagt5500plus.html

Aufgrund unseres stetigen Engagements für die kontinuierliche Verbesserung der Qualität unserer Projektoren-Datenbank, kann diese Broschüre auch ohne Vorankündigung Änderungen unterworfen werden. HCinema haftet nicht für eventuelle, in den Produktbeschreibungen enthaltene Fehler oder Auslassungen.