Microtek VS1



Kurzvorstellung Beta 2.5	Kurze Vorstellung des Microtek VS1. Der Standard-Portabel LCD Projektor hat eine SVGA 800 x 600 Auflösung und einen Kontrast von 250:1. 289 cm Bildbreite wird der Projektor gut ausleuchten können. Wenn Raumlicht vorhanden ist dann sollte die Bildbreite aber am besten 193 cm nicht überschreiten. Er wird jetzt nicht mehr vom Hersteller Microtek angeboten.
Projektionssystem	3 x 0,9" LCD TFT Panel SVGA 4/3 Liquid Crystal Display

	Projektor	Leinwand
Ansi-Lumen	1100	367 Lux (bei 200 cm Leinwand)
Kontrast	250:1 full on/off	250:1 full on/off
Schwarzwert	4,4000 min. Lumen	1.486 min. Lumen

Offset	-
Auflösung	SVGA 800 x 600 480.000 Pixel XGA 1024 x 768 komprimiert
Wiedergabesignale	NTSC, PAL, SECAM
Einsatzgebiet	Standard-Portabel | Externe Schulungen und Unternehmenspräsentationen sowie Produktpräsentationen. Kleine Bildbreite oder Räume mit sehr wenig Raumlicht unter 100 Lumen..
Lichtquelle	130W UHP Lampe
Licht Lebensdauer	2000 Std.
Betriebskosten	-
Focus	manuell
Zoom	manuell 1,3
Objektiv	F=1,7-2,1 f=37,0-48,0 mm
Projektionsverhältnis	2,02-2,62:1
Audio	1 x 3W
Anschlüsse	D-sub 15pin in und out RS232C S-Video in Cinch Video in Mini Jack in unnd out
Deckenmontage	-
Stromverbrauch	180W / 20W standby
Maße BxHxT	325 x 92 x 250 mm (12,8"x3,6"x9,8") 7.48 L/dm³
Betriebsgeräusch	40dB
Gewicht	3,28 kg / 7,23 lbs.
Keystone-Korrektur	Vert.: +/-15°
Ausleuchtung	-
Frequenz	H-sync: 30-90 kHz V-sync: 56-85 Hz

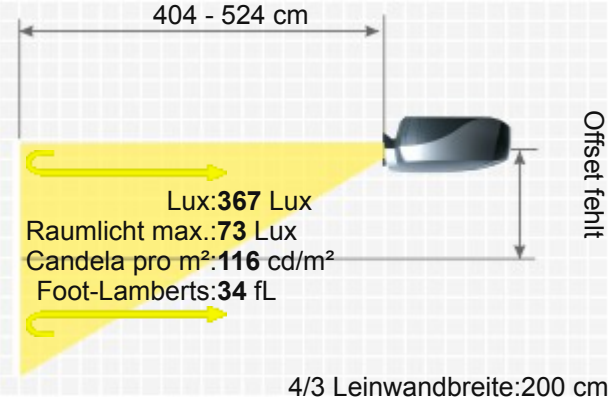

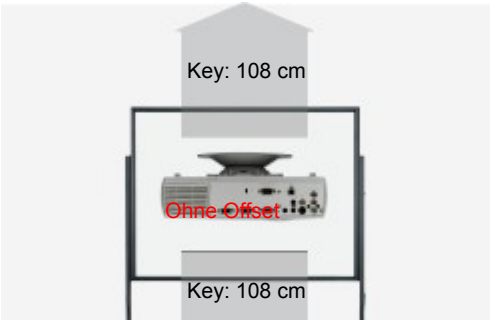

MICROTEK VS1



Foot-Lamberts	34 fL / max. 289 cm Bildbreite
Candela pro m²	119 cd/m²
Ausstattung (Extras)	■ Freeze ■ Digital Zoom
Screen Mirroring	-
Baujahr	- // Letzte Datenänderung: 2023-08-04

Mehr Details

HCinema

https://www.hcinema.de/pro/microtekvs1.html

Aufgrund unseres stetigen Engagements für die kontinuierliche Verbesserung der Qualität unserer Projektoren-Datenbank, kann diese Broschüre auch ohne Vorankündigung Änderungen unterworfen werden. HCinema haftet nicht für eventuelle, in den Produktbeschreibungen enthaltene Fehler oder Auslassungen.