Infoto PCL-LE520X



3LCD | Edge Blending | Lens Shift | Netzwerk | USB

Kurzvorstellung Beta 2.5	Kurze Vorstellung des Infoto PCL-LE520X. Der Standard-Portabel LCD Projektor hat eine XGA 1024 x 768 Auflösung und einen Kontrast von 10000:1. Die Lebensdauer der Lampe beträgt bis zu 4000 Stunden, was bei einem täglichen schauen von 2 Stunden über 5.5 Jahre wären. Mit der Lens Shift Funktion lässt sich der Projektor sehr frei aufstellen. 652 cm Bildbreite wird der Projektor gut ausleuchten können. Räume mit Restlicht schafft der Projektor mit einer geringeren Bildbreite, max. 435 cm würden wir hier empfehlen. Sollte die Bildbreite nicht ausreichen, bietet der Projektor eine integrierte Edge Blending Software an, mit dieser können mehrere Projektoren ein großes Bild zusammen projizieren. Auch Videosignale 1080P sind für den Projektor kein Problem. Das 2016 gebaute Modell wird von Infoto nicht mehr angeboten.
Projektionssystem	3 x 0,63" LCD TFT Panel XGA 4/3 Liquid Crystal Display

	Projektor	Leinwand
Ansi-Lumen	5600	1867 Lux (bei 200 cm Leinwand)
Kontrast	10000:1 full on/off	10000:1 full on/off
Schwarzwert	0,5600 min. Lumen	0.187 min. Lumen

Lens shift	Vert.: +/-40% Hori.: +/-10%
Auflösung	XGA 1024 x 768 786.432 Pixel UXGA 1600 x 1200 komprimiert
Wiedergabesignale	Pal, SECAM, NTSC, HDTV 720p, 1080i, 1080p EDTV 480p, 576p
Einsatzgebiet	Standard-Portabel | Externe Schulungen und Unternehmenspräsentationen sowie Produktpräsentationen. Große Bildbreite oder Räume mit viel Raumlicht über 200 Lumen.
Lichtquelle	280W Lampe
Licht Lebensdauer	4000 Std. 6000 Std. im Eco Mode
Betriebskosten	-
Focus	manuell
Zoom	manuell 1.65
Objektiv	F=1,6-2,08 f=19,36-31,94 mm
Projektionsverhältnis	1,51-2,5:1
Audio	10W
Anschlüsse	HDMI in 2 x D-sub 15pin in 1 x out Cinch Video in S-Video in Mini Jack Audio in und out USB in RS232C Din 9 pin in RJ45 in
Deckenmontage	JA
Stromverbrauch	-
Maße BxHxT	386,1 x 109,2 x 307,3 mm (15,2"x4,3"x12,1") 12.92 L/dm³
Betriebsgeräusch	-

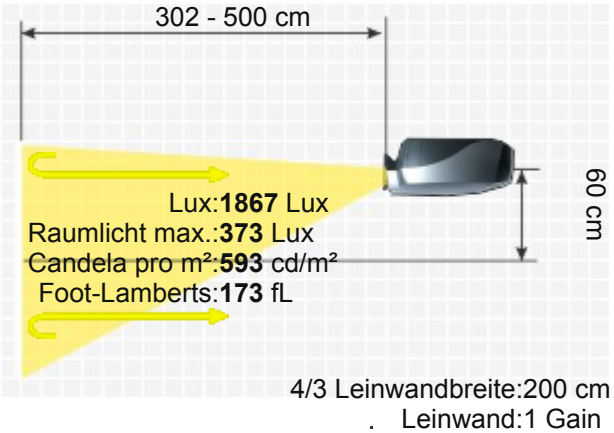

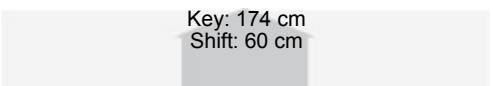

INFOTO PCL-LE520X

Gewicht	4,80 kg / 10,58 lbs.
Keystone-Korrektur	Vert.: +/-30° Hori.: +/-15°
Ausleuchtung	80%
Frequenz	H-sync: 15-100 kHz V-sync: 48-85 Hz
Foot-Lamberts	173 fL / max. 652 cm Bildbreite
Candela pro m²	605.5 cd/m²
Ausstattung (Extras)	■ Full HD 1080P kompatibel ■ Lens shift Funktion ■ Benutzer-Logo Einblendung ■ Eco Mode ■ Kensington Slot ■ Edge Blending ■ Lan Netzwerk kompatibel.
Screen Mirroring	-
Baujahr	2016 // Letzte Datenänderung: 2023-08-04

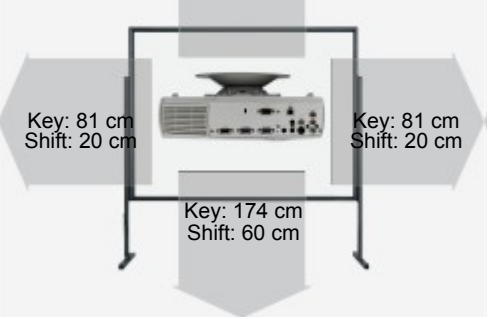

Mehr Details

HCinema

https://www.hcinema.de/pro/infotoPCLLE520X.html

Aufgrund unseres stetigen Engagements für die kontinuierliche Verbesserung der Qualität unserer Projektoren-Datenbank, kann diese Broschüre auch ohne Vorankündigung Änderungen unterworfen werden. HCinema haftet nicht für eventuelle, in den Produktbeschreibungen enthaltene Fehler oder Auslassungen.