Hisense PX1

EAN/UPC:888143012704



Kurzvorstellung Beta 2.5	Der PX1 DLP hat 2000 Ansi-Lumen einen Kontrast von 1000000:1 und eine UHD (4K2K) 3840 x 2160 Auflösung. Da es sich um einen Kurzdistanz-Projektor handelt, lässt sich der Projektor sehr nahe an die Wand stellen. Für ein 2 m breites Bild muss der Projektor gerade mal 50 cm von der Leinwand entfernt stehen. Durch die integrierte Android TV Software, bietet er direkten Zugriff auf eine Vielzahl von Streaming-Diensten wie Netflix, Disney+, Amazon Prime Video und YouTube sowie Spiel und andere interaktive Inhalte. Der Projektor hat eine Chromecast, Screen Mirroring-Unterstützung, die es ermöglicht über WLAN Videos in hoher Auflösung und Surround-Sound von Smartphones, Tablets und PCs mit Android, Windows oder iOS direkte Wiederzugeben. Dazu kommt, dass die Bluetooth Möglichkeit eine nützliche Ergänzung für den Projektor ist, insbesondere für die kabellose Audioübertragung. Des Weiteren ist er Full HD 1080P und 4K kompatibel. Das Modell wurde von Hisense 2022 gebaut und ist nicht mehr aktuell, gehört aber immer noch zu den sehr beliebten Projektoren.
Projektionssystem	1 x 0,47" DLP Chip HDTV 16/9 Ti Digital Light Processing Chip
Ansi-Lumen	Projektor: 2000 / Leinwand: 889 Lux (bei 200 cm Leinwand)
Kontrast	Projektor: 1000000:1 full on/off / Leinwand: 1000000:1 full on/off
Schwarzwert	Projektor: 0,0020 min. Lumen / Leinwand: 0,001 min. Lumen
Offset	-
Auflösung	UHD (4K2K) 3840 x 2160 8.294.400 Pixel / FHD E-Shift
Wiedergabesignale	Pal, SECAM, NTSC, HDTV 720p, 1080i, 1080p, 4K UHD, EDTV 480p, 576p
Disc Erkennung	DVD | HD Blu-ray | ~~3D Blu-ray~~ | 4K UHD Blu-ray (60p)
Einsatzgebiet	Kurzdistanz | Gaming | Präsentationen und externe Schulungen sowie Produktpräsentationen. Mittlere Bildbreite oder Räume mit wenig Raumlicht max. 100 Lumen.
Lichtquelle	Laser
Licht Lebensdauer	-
Betriebskosten	0,00 € da Laser
Focus	manuell
Zoom	Kein Zoom
Objektiv	-
Projektionsverhältnis	-

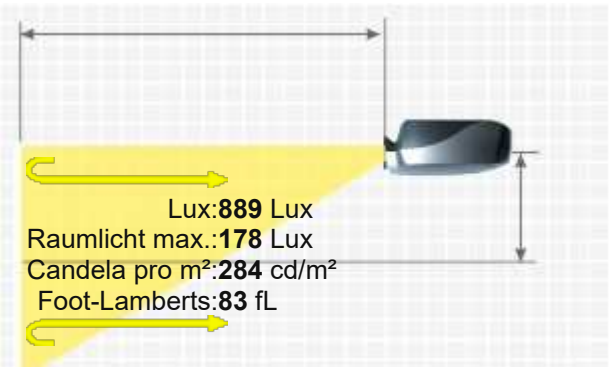

HISENSE PX1

Audio	30W Dolby Atmos, Dolby Digital
Anschlüsse	2 x HDMI 2.1 in USB 2.0 und 3.0 in Mini Jack Audio out RJ45 in Bluetooth
Deckenmontage	Ja, ist möglich.
Stromverbrauch	200W
Maße BxHxT	520,7 x 160 x 325,1 mm (20,5"x6,3"x12,8") 27.04 L/dm³
Betriebsgeräusch	-
Gewicht	9,21 kg / 19,84 lbs.
Keystone-Korrektur	-
Ausleuchtung	-
Frequenz	-
Foot-Lamberts	91 fL / max. 477 cm Bildbreite
Candela pro m²	318.5 cd/m²
Ausstattung (Extras)	■ Full HD 1080P kompatibel ■ High Dynamic Range (HDR) ■ W-Lan Netzwerk kompatibel. ■ Lan Netzwerk kompatibel. ■ Kurzdistanz Projektor ■ Android TV (Google Certified) ■ ALLM ■ 107 BT.2020 colour space ■ Game Mode input latency: 120Hz @ 4K ■ Refresh rate: 30ms @ 4K
Screen Mirroring	Chromecast
Baujahr	2022 // Letzte Datenänderung: 2026-10-05 Angelegt: 2026-09-17 10:05:29



16/9 Leinwandbreite:200 cm
. Leinwand :1 Gain



Mehr Details

HCinema
https://www.hcinema.de/pro/hisensepx1.html

Aufgrund unseres stetigen Engagements für die kontinuierliche Verbesserung der Qualität unserer Projektoren-Datenbank, kann diese Broschüre auch ohne Vorankündigung Änderungen unterworfen werden. HCinema haftet nicht für eventuelle, in den Produktbeschreibungen enthaltene Fehler oder Auslassungen.