FUDONI R7A



FUDONI R7A

Das FUDONI Modell R7A ist ein LCD LED Projektor mit HDTV 1920 x 1080 Auflösung und einem Kontrast von 10000:1. Hersteller FUDONI gibt die Lebensdauer von 80000 Stunden an, was umgerechnet über 54.8 Jahre bei 4 Stunden täglich wären. Inklusive eines integrierten Mediaplayer, mit dem sich Dateien dirtekt abspielen lassen. Da der Projektor eine horizontale und vertikale Keystone-Korrektur besitzt, kann der Projektor mit viel Freiraum im Raum aufgestellt werden.

Kurzvorstellung Beta 2.5	Durch die Helligkeit von 480 Ansi-Lumen ist eine Bildbreite von 223 cm möglich. Bei Raumlicht sollte das Bild max. 149 cm breit sein. Durch die integrierte Android TV Software, bietet er direkten Zugriff auf eine Vielzahl von Streaming-Diensten wie Netflix, Disney+, Amazon Prime Video und YouTube sowie Spiel und andere interaktive Inhalte. Da der Projektor Airplay, Miracast Screen Mirroring Signale erkennt, ist es möglich von einem Smartphone, Tablet, PC (Android, Windows und iOS) Videos mit einer hohen Auflösung und Surround-Sound über WLAN direkt abzuspielen. Dazu kommt, dass die Bluetooth Möglichkeit eine nützliche Ergänzung für den Projektor ist, insbesondere für die kabellose Audioübertragung. Das Modell ist auch Full HD 1080P und 4K (komprimiert) kompatibel. Mit nur 29 Dezibel Betriebsgeräusch ist das Modell im Vergleich zu anderen schon sehr leise.
Projektionssystem	1 x LCD TFT Panel HDTV 16/9 Liquid Crystal Display

	Projektor	Leinwand
Ansi-Lumen	480	213 Lux (bei 200 cm Leinwand)
Kontrast	10000:1 full on/off	10000:1 full on/off
Schwarzwert	0,0480 min. Lumen	0,021 min. Lumen

Offset	-
Auflösung	HDTV 1920 x 1080 2.073.600 Pixel UHD (4K2K) 3840 x 2160 komprimiert
Wiedergabesignale	Pal, SECAM, NTSC, HDTV 720p, 1080i, 1080p, 4K UHD (komprimiert), EDTV 480p, 576p **Mediaplayer Formate:** PPT, EXCEL, PDF, WORD
Einsatzgebiet	Game-Portabel | Sehr portable Kleinbild-Projektionen. Sehr kleine Bildbreite und Räume mit sehr wenig Raumlicht.
Lichtquelle	LED
Licht Lebensdauer	80000 Std.
Betriebskosten	0,00 € da LED
Focus	manuell
Zoom	Kein Zoom
Objektiv	-
Projektionsverhältnis	-

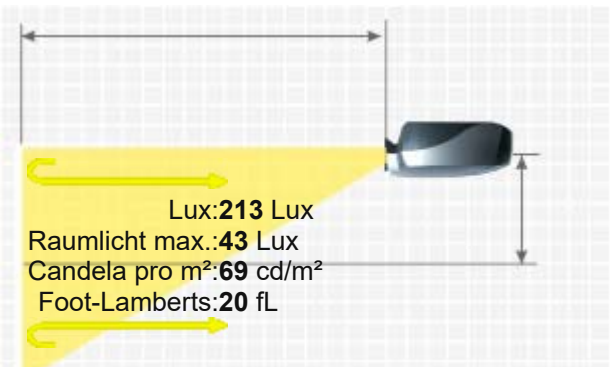

Audio	2 x 3W
Anschlüsse	HDMI in USB in D-Sub 15 Pin TF Card Audio Mini Jack in und out Bluetooth 5.1
Deckenmontage	-
Stromverbrauch	-
Maße BxHxT	196,1 x 82 x 170,9 mm (7,7"x3,2"x6,7") 2.73 L/dm³
Betriebsgeräusch	29dB

16/9 Leinwandbreite:200 cm
. Leinwand :1 Gain

Gewicht	1,34 kg / 2,2 lbs.
Keystone-Korrektur	Vert.: +/-50° Hori.: +/-50°
Ausleuchtung	-
Frequenz	-
Foot-Lamberts	20 fL / max. 223 cm Bildbreite
Candela pro m²	70 cd/m²
Ausstattung (Extras)	■ Full HD 1080P kompatibel ■ Integrierter Mediaplayer ■ W-Lan Netzwerk kompatibel. ■ Android TV
Screen Mirroring	Miracast, Airplay
Baujahr	2022 // Letzte Datenänderung: 2025-02-17



Mehr Details

https://www.hcinema.de/pro/fudonir7a.html

Aufgrund unseres stetigen Engagements für die kontinuierliche Verbesserung der Qualität unserer Projektoren-Datenbank, kann diese Broschüre auch ohne Vorankündigung Änderungen unterworfen werden. HCinema haftet nicht für eventuelle, in den Produktbeschreibungen enthaltene Fehler oder Auslassungen.