Epson EX50



EPSON EX50

Kurzvorstellung Beta 2.5	Der EX50 LCD hat 2200 Ansi-Lumen einen Kontrast von 2000:1 und eine XGA 1024 x 768 Auflösung. Eine eingebaute horizontale und vertikale Keystone-Korrekturt bringt Freiheit beim Aufstellen des Projektors. Eine Bildbreite von bis zu 408 cm ist möglich, da der Projektor 2200 Ansi-Lumen hat. Wenn Raumlicht vorhanden ist dann sollte das Bild jedoch max. 272 cm breit sein. Er kam 2009 auf den Markt und wird jetzt nicht mehr vom Hersteller Epson angeboten.
Projektionssystem	3 x LCD TFT Panel XGA 4/3 Liquid Crystal Display
Ansi-Lumen	2200
Kontrast	2000:1 full on/off
Schwarzwert	1,1000 min. Lumen
Offset	-
Auflösung	XGA 1024 x 768 786.432 Pixel UXGA 1600 x 1200 komprimiert
Wiedergabesignale	PAL, SECAM, NTSC, HDTV 720p, 1080i, EDTV 480p, 576p
Einsatzgebiet	Standard-Portabel | Externe Schulungen und Unternehmenspräsentationen sowie Produktpräsentationen. Mittlere Bildbreite oder Räume mit wenig Raumlicht max. 100 Lumen.
Lichtquelle	170W UHE Lampe Artikel Nr.: 1456639
Licht Lebensdauer	3000 Std. 4000 Std. im Eco Mode
Betriebskosten	-
Focus	manuell
Zoom	manuell 1.22
Objektiv	F=1,60-1,74 f=18,4-22,1 mm
Projektionsverhältnis	-
Audio	1W Mono
Anschlüsse	D-sub 15pin in und out S-Video in Cinch Video in Cinch Stereo in USB Typ B
Deckenmontage	Ja
Stromverbrauch	246W
Maße BxHxT	327 x 92 x 245 mm (12,9"x3,6"x9,6") 7.37 L/dm³
Betriebsgeräusch	35 / 28 dB im Eco Mode
Gewicht	2,70 kg / 5,95 lbs.
Keystone-Korrektur	Vert.: +/-30° automatisch Hori.: +/-15°

Projektor

Leinwand	733 Lux (bei 200 cm Leinwand)
	2000:1 full on/off
	0.367 min. Lumen



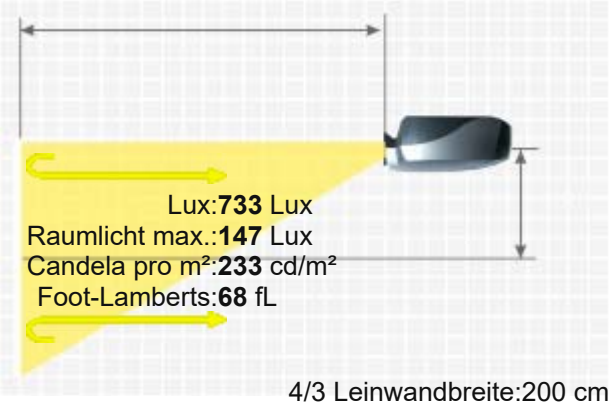

4/3 Leinwandbreite:200 cm
. Leinwand:1 Gain

Ausleuchtung	90%
Frequenz	H-sync: 15-92 kHz V-sync: 50-85 Hz Bandbreite max.: 162 MHz
Foot-Lamberts	68 fL / max. 408 cm Bildbreite
Candela pro m²	238 cd/m²
Ausstattung (Extras)	■ Freeze ■ Eco Mode ■ Automatische und manuelle vertikale Keystone-Korrektur ■ sRGB
Screen Mirroring	-
Baujahr	2009 // Letzte Datenänderung: 2023-08-04
Mehr Details	https://www.hcinema.de/pro/epsonex50.html

Aufgrund unseres stetigen Engagements für die kontinuierliche Verbesserung der Qualität unserer Projektoren-Datenbank, kann diese Broschüre auch ohne Vorankündigung Änderungen unterworfen werden. HCinema haftet nicht für eventuelle, in den Produktbeschreibungen enthaltene Fehler oder Auslassungen.