Epson EMP 737



EPSON EMP 737

Kurzvorstellung Beta 2.5	Der EMP 737 kurz vorgestellt: Der Epson Standard-Portabel LCD Projektor bietet 2000 Ansi-Lumen einen Kontrast von 400:1 und eine XGA 1024 x 768 Auflösung. Der Projektor ist mit einem integrierten Mediaplayer ausgestattet, dass direkte abspielen von Dateien wird daher kein Problem sein. Bis zu 389 cm Bildbreite kann der Projektor gut ausleuchten durch die 2000 Ansi-Lumen. Bei Raumlicht sollte die Bildbreite aber am besten unter 259 cm liegen. Der Projektor kam 2005 auf den Markt und wird vom Hersteller nicht mehr verkauft.
Projektionssystem	3 x 0,7" LCD TFT Panel XGA 4/3 Liquid Crystal Display
Projektor: Ansi-Lumen	2000
Projektor: Kontrast	400:1 full on/off
Projektor: Schwarzwert	5,0000 min. Lumen
Leinwand	667 Lux (bei 200 cm Leinwand)
Leinwand: Kontrast	400:1 full on/off
Leinwand: Schwarzwert	1.68 min. Lumen
Offset	36%
Auflösung	XGA 1024 x 768 786.432 Pixel UXGA 1600 x 1200 komprimiert
Wiedergabesignale	PAL, PAL-M, PAL-N, PAL-60, SE **Mediaplayer Formate:** PPT, JPEG, bmp, MPG MPEG2
Einsatzgebiet	Standard-Portabel | Externe Schulungen und Unternehmenspräsentationen sowie Produktpräsentationen. Mittlere Bildbreite oder Räume mit wenig Raumlicht max. 100 Lumen.
Lichtquelle	170W UHE Lampe Artikel Nr.: ELPLP32
Licht Lebensdauer	2000 Std. 3000 Std. im Eco Mode
Betriebskosten	-
Focus	manuell
Zoom	manuell 1,2
Objektiv	F=1,58-1,75 f=23,7-28,5 mm
Projektionsverhältnis	1,66-2,00:1
Audio	1W Mono
Anschlüsse	D-sub 15pin in S-Video in Cinch Video in Mini Jack in



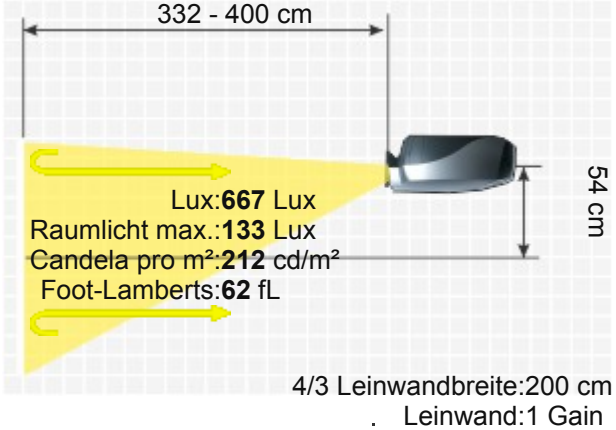

	USB Typ A, B in PCMCIA Card Slot Typ II



Deckenmontage	Ja
Stromverbrauch	240W / 4W standby
Maße BxHxT	276 x 70 x 193 mm (10,9"x2,8"x7,6") 3.73 L/dm³
Betriebsgeräusch	-
Gewicht	1,80 kg / 3,97 lbs.
Keystone-Korrektur	Vert.: +/-30° automatisch
Ausleuchtung	90%
Frequenz	H-sync: 15-92 kHz V-sync: 50-85 Hz Bandbreite max.: 162 MHz
Foot-Lamberts	62 fL / max. 389 cm Bildbreite
Candela pro m²	217 cd/m²
Ausstattung (Extras)	■ Integrierter Mediaplayer ■ Freeze ■ Benutzer-Logo Einblendung ■ Eco Mode ■ Automatische und manuelle vertikale Keystone-Korrektur ■ Kensington Slot ■ sRGB ■ Passwortschutz ■ W-Lan Netzwerk kompatibel. ■ Digital Zoom
Screen Mirroring	-
Zu beachten	Ration im Prospekt stimmt nicht.
Baujahr	2005 // Letzte Datenänderung: 2023-08-04

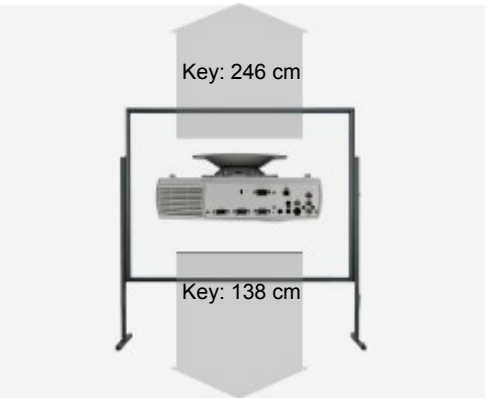



Mehr Details

HCinema
https://www.hcinema.de/pro/epsonemp737.html

Aufgrund unseres stetigen Engagements für die kontinuierliche Verbesserung der Qualität unserer Projektoren-Datenbank, kann diese Broschüre auch ohne Vorankündigung Änderungen unterworfen werden. HCinema haftet nicht für eventuelle, in den Produktbeschreibungen enthaltene Fehler oder Auslassungen.