Epson EH-LS650B



EPSON EH-LS650B

Kurzvorstellung Beta 2.5	Kurze Vorstellung des Epson EH-LS650B. Der Kurzdistanz LCD Laser Projektor hat eine UHD (4K2K+) 3840 x 2400 Auflösung und einen Kontrast von 2500000:1. Die Lebensdauer beträgt durch den Laser 20000 Stunden, das sind bei täglich vier Stunden genießen über 13.7 Jahre. Da es sich um einen Kurzdistanz-Projektor handelt, lässt sich der Projektor sehr nahe an die Wand stellen. Für ein 2 m breites Bild muss der Projektor gerade mal 50 cm von der Leinwand entfernt stehen. Durch die integrierte Android TV Software, bietet er direkten Zugriff auf eine Vielzahl von Streaming-Diensten wie Netflix, Disney+, Amazon Prime Video und YouTube sowie Spiel und andere interaktive Inhalte. Der integrierte Google Assistant verwandelt den Projektor in eine Sprachsteuerungszentrale, mit der Filme suchen, Ihre Smart-Home-Geräte steuern und vieles mehr können. Da der Projektor Chromecast, Screen Mirroring Signale erkennt, ist es möglich von einem Smartphone, Tablet, PC (Android, Windows und iOS) Videos mit einer hohen Auflösung und Surround-Sound über WLAN direkt abzuspielen. Dazu kommt, dass Dank der Bluetooth-Funktion der Projektor flexibel mit anderen Lautsprechern gekoppelt werden kann. Des Weiteren ist er Full HD 1080P und 4K kompatibel.
Projektionssystem	3 x 0,62" LCD C2 Fine Panel UHD 4/3 Liquid Crystal Display
Ansi-Lumen	Projektor: 3600 / Leinwand: 1200 Lux (bei 200 cm Leinwand)
Kontrast	Projektor: 2500000:1 full on/off / Leinwand: 2500000:1 full on/off
Schwarzwert	Projektor: 0,0014 min. Lumen / Leinwand: 0 min. Lumen
Offset	-
Auflösung	UHD (4K2K+) 3840 x 2400 9.216.000 Pixel / WUXGA E-Shift
Wiedergabesignale	Pal, SECAM, NTSC, HDTV 720p, 1080i, 1080p, 4K UHD, 3D, EDTV 480p, 576p
Disc Erkennung	DVD | HD Blu-ray | 3D Blu-ray | 4K UHD Blu-ray (60p)
Einsatzgebiet	Kurzdistanz | Präsentationen und externe Schulungen sowie Produktpräsentationen. Mittlere Bildbreite oder Räume mit etwas mehr Raumlicht max 200 Lumen.
Lichtquelle	Laser
Licht Lebensdauer	20000 Std.
Betriebskosten	0,00 € da Laser
Focus	motorisch
Zoom	Kein Zoom 2.38
Objektiv	F=1,6 f=3,7mm
Projektionsverhältnis	-

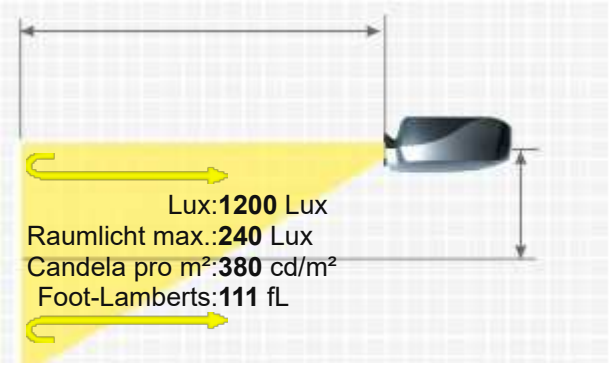

Audio	20W YAMAHA
Anschlüsse	2x HDMI (HDCP2.3, eARC) in 3x USB-A 2.0 in USB-B (service) Bluetooth (optional) 
Deckenmontage	-
Stromverbrauch	234W / 178W Eco
Maße BxHxT	467 x 153 x 400 mm (18,4"x6"x15,7") 28.58 L/dm³
Betriebsgeräusch	36 / 23 dB im Eco Mode
Gewicht	7,40 kg / 15,43 lbs.
Keystone-Korrektur	Vertikal automatisch
Ausleuchtung	-
Frequenz	V-sync: 192-240 Hz
Foot-Lamberts	111 fL / max. 523 cm Bildbreite
Candela pro m²	388.5 cd/m²
Ausstattung (Extras)	■ Full HD 1080P kompatibel ■ Eco Mode ■ Automatische und manuelle vertikale Keystone-Korrektur ■ Kensington Slot ■ High Dynamic Range (HDR) ■ W-Lan Netzwerk kompatibel. ■ Kurzdistanz Projektor ■ Android TV with Google Assistant, Google Play ■ Point correction
Screen Mirroring	Chromecast
Baujahr	2024 // Letzte Datenänderung: 2026-05-05 Angelegt: 2025-03-19 15:37:41



Mehr Details

HCinema

https://www.hcinema.de/pro/epsonehls650b.html

Aufgrund unseres stetigen Engagements für die kontinuierliche Verbesserung der Qualität unserer Projektoren-Datenbank, kann diese Broschüre auch ohne Vorankündigung Änderungen unterworfen werden. HCinema haftet nicht für eventuelle, in den Produktbeschreibungen enthaltene Fehler oder Auslassungen.

4/3 Leinwandbreite:200 cm
. Leinwand :1 Gain