Epson EB S05



Kurzvorstellung Beta 2.5	Kurze Vorstellung des Epson EB S05. Der Standard-Portabel LCD Projektor hat eine SVGA 800 x 600 Auflösung und einen Kontrast von 15000:1. Die Lebensdauer der Lampe beträgt bis zu 10000 Stunden, was umgerechnet über 13.7 Jahre bei 2 Stunden täglich wären. Der Projektor ist mit einem integrierten Mediaplayer ausgestattet, dass direkte abspielen von Dateien wird daher kein Problem sein. Die horizontale und vertikale Keystone-Korrektur sorgt für Spielraum beim Aufstellen. 3200 Ansi-Lumen sorgen dafür, dass auch eine Bildbreite von 493 cm möglich ist. Wenn Raumlicht vorhanden ist, dann sollte das Bild jedoch max. 329 cm breit sein. Der Projektor kam 2017 auf den Markt und wird vom Hersteller nicht mehr verkauft.
Projektionssystem	3 x 0,55" D7 LCD TFT Panel SVGA 4/3 Liquid Crystal Display

	Projektor	Leinwand
Ansi-Lumen	3200 / 1985 im Eco Mode	1067 Lux (bei 200 cm Leinwand)
Kontrast	15000:1 full on/off	15000:1 full on/off
Schwarzwert	0,2133 min. Lumen	0.071 min. Lumen

Offset	38,89%
Auflösung	SVGA 800 x 600 480.000 Pixel
Wiedergabesignale	Pal, SECAM, NTSC, HDTV 720p, 1080i, EDTV 480p, 576p **Mediaplayer Formate:** jpg bmp gif png avi Motion JPEG)
Einsatzgebiet	Standard-Portabel | Externe Schulungen und Unternehmenspräsentationen sowie Produktpräsentationen. Mittlere Bildbreite oder Räume mit etwas mehr Raumlicht max 200 Lumen.
Lichtquelle	210W UHE Lampe Artikel Nr.: ELPLP96 / V13H010L96
Licht Lebensdauer	6000 Std. 10000 Std. im Eco Mode
Betriebskosten	4,88% / 0,02 €
Focus	manuell
Zoom	Kein Zoom
Objektiv	F=1,44 f=16,7mm
Projektionsverhältnis	1,45:1
Audio	2W Mono



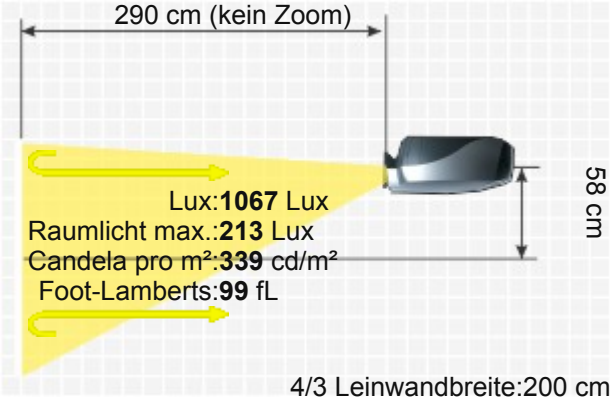

EPSON EB S05

Anschlüsse	HDMI in D-sub 15pin in Cinch Video in Cinch Stereo in USB Typ A,B in
Deckenmontage	JA
Stromverbrauch	282 / 203W im Eco Mode
Maße BxHxT	302 x 77 x 237 mm (11,9"x3"x9,3") 5.51 L/dm³
Betriebsgeräusch	37 / 28 dB im Eco Mode
Gewicht	2,40 kg / 4,41 lbs.
Keystone-Korrektur	Vert.: +/-30° automatisch Hori.: +/-30°
Ausleuchtung	-
Frequenz	-
Foot-Lamberts	99 fL / max. 493 cm Bildbreite
Candela pro m²	346.5 cd/m²
Ausstattung (Extras)	■ Integrierter Mediaplayer ■ Eco Mode ■ Automatische und manuelle vertikale Keystone-Korrektur ■ Optional W-Lan Netzwerk kompatibel.
Screen Mirroring	-
Baujahr	2017 // Letzte Datenänderung: 2023-08-30 Angelegt: 2017-08-29 18:45:33

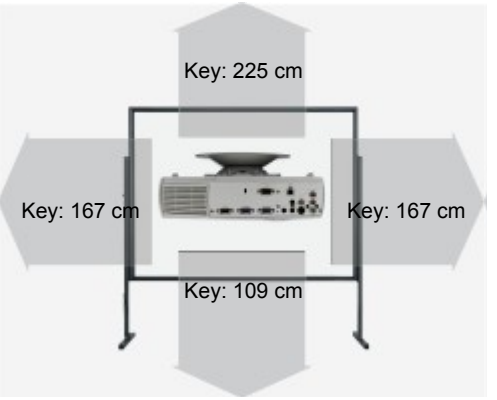




Mehr Details

https://www.hcinema.de/pro/epsonebs05.html

Aufgrund unseres stetigen Engagements für die kontinuierliche Verbesserung der Qualität unserer Projektoren-Datenbank, kann diese Broschüre auch ohne Vorankündigung Änderungen unterworfen werden. HCinema haftet nicht für eventuelle, in den Produktbeschreibungen enthaltene Fehler oder Auslassungen.