Elmo EDP X500



3LCD | Bild im Bild | USB

Kurzvorstellung Beta 2.5	Der EDP X500 LCD hat 3200 Ansi-Lumen einen Kontrast von 400:1 und eine XGA 1024 x 768 Auflösung. Da der Projektor eine horizontale und vertikale Keystone-Korrektur besitzt, kann der Projektor mit viel Freiraum im Raum aufgestellt werden. Eine Bildbreite von bis zu 493 cm ist möglich, da der Projektor 3200 Ansi-Lumen hat. Wenn Raumlicht vorhanden ist dann sollte das Bild jedoch max. 329 cm breit sein. Das 1977 gebaute Modell wird von Elmo nicht mehr angeboten. Zu beachten ist auch, dass es, für den Projektor leider keine Ersatzlampen mehr gibt, weder Originale noch Nachbau.
Projektionssystem	3 x 0,79" LCD TFT Panel mit MLA XGA 4/3 Liquid Crystal Display with Micro Lense Array

	Projektor	Leinwand
Ansi-Lumen	3200 / 2600 im Eco Mode	1067 Lux (bei 200 cm Leinwand)
Kontrast	400:1 full on/off	400:1 full on/off
Schwarzwert	8,0000 min. Lumen	2,688 min. Lumen

Offset	-
Auflösung	XGA 1024 x 768 786.432 Pixel UXGA 1600 x 1200 komprimiert
Wiedergabesignale	PAL, PAL-M, PAL-N, PAL-60, SECAM, NTSC, EDTV HDTV 720p, 1080i,
Einsatzgebiet	Standard-Portabel | Externe Schulungen und Unternehmenspräsentationen sowie Produktpräsentationen. Mittlere Bildbreite oder Räume mit etwas mehr Raumlicht max 200 Lumen.
Lichtquelle	230W UHB Lampe Artikel Nr.: LAMP#1935
Licht Lebensdauer	2000 Std.
Betriebskosten	-
Focus	manuell
Zoom	manuell 1,21
Objektiv	F=1,7-2,1 f=24,3-29,3 mm
Projektionsverhältnis	-
Audio	2 x 1W
Anschlüsse	2 x D-sub 15pin in 1 x out Cinch Video in Cinch Stereo in S-Video in Mini Jack in und out USB RS232C Din 9pin

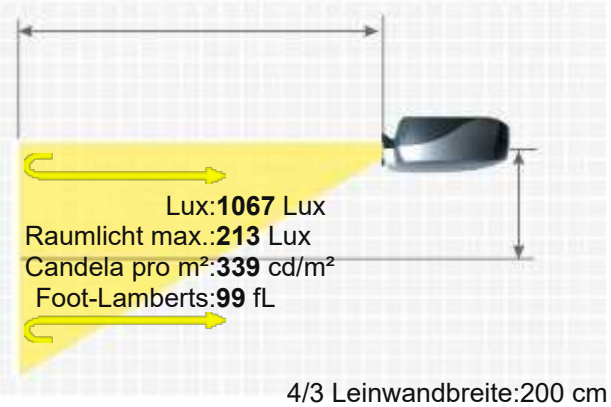

4/3 Leinwandbreite:200 cm
. Leinwand :1 Gain

ELMO EDP X500



Deckenmontage	Ja, ist möglich.
Stromverbrauch	370W / 10W standby
Maße BxHxT	336 x 95 x 265 mm (13,2"x3,7"x10,4") 8.46 L/dm³
Betriebsgeräusch	38 / 33 dB im Eco Mode
Gewicht	3,90 kg / 8,6 lbs.
Keystone-Korrektur	Vert.: +/-15° Hori.: +/-5°
Ausleuchtung	85%
Frequenz	H-sync: 15-91 kHz V-sync: 50-120 Hz Bandbreite max.: 130 MHz
Foot-Lamberts	99 fL / max. 493 cm Bildbreite
Candela pro m²	346.5 cd/m²
Ausstattung (Extras)	■ Freeze ■ Benutzer-Logo Einblendung ■ Eco Mode ■ Bild im Bild ■ Digital Zoom 4x ■ De-interlacer with 3:2 pull down
Screen Mirroring	-
Baujahr	1977 // Letzte Datenänderung: 2026-06-29
Mehr Details	HCinema https://www.hcinema.de/pro/elmoedpx500.html

Aufgrund unseres stetigen Engagements für die kontinuierliche Verbesserung der Qualität unserer Projektoren-Datenbank, kann diese Broschüre auch ohne Vorankündigung Änderungen unterworfen werden. HCinema haftet nicht für eventuelle, in den Produktbeschreibungen enthaltene Fehler oder Auslassungen.