Eiki LC XM2



Kurzvorstellung Beta 2.5	Der Standard-Portabel LC XM2 LCD hat 1100 Ansi-Lumen einen Kontrast von 300:1 und eine XGA 1024 x 768 Auflösung. 1100 Ansi-Lumen sorgen dafür, dass auch eine Bildbreite von 289 cm möglich ist. Wenn Raumlicht vorhanden ist, dann sollte das Bild jedoch max. 193 cm breit sein. Seit 2001 auf dem Markt, wird das Modell jetzt nicht mehr vom Hersteller Eiki angeboten.
Projektionssystem	3 x 0,7 TFT Panel mit MLA XGA 4/3 Liquid Crystal Display with Micro Lense Array

	Projektor	Leinwand
Ansi-Lumen	1100	367 Lux (bei 200 cm Leinwand)
Kontrast	300:1 full on/off	300:1 full on/off
Schwarzwert	3,6667 min. Lumen	1,236 min. Lumen

Offset	-
Auflösung	XGA 1024 x 768 786.432 Pixel SXGA 1280 x 1024 komprimiert
Wiedergabesignale	NTSC, PAL, SECAM, NTSC 4.43, PAL-M & N
Einsatzgebiet	Standard-Portabel | Externe Schulungen und Unternehmenspräsentationen sowie Produktpräsentationen. Kleine Bildbreite oder Räume mit sehr wenig Raumlicht unter 100 Lumen..
Lichtquelle	150W UHP Lampe Artikel Nr.: 610 295 5712
Licht Lebensdauer	2000 Std.
Betriebskosten	-
Focus	manuell
Zoom	manuell 1,2
Objektiv	F=1,7-1,9 f=28,8-34,5 mm
Projektionsverhältnis	-
Audio	1 x 1W Stereo
Anschlüsse	D-sub 15 x 1, Stereo Mini-jack x 1, Mini Din8-pin x 1 (Maus control + serial port) AV-Ausgänge RCA x 3 (Composite + Component) Mini Din4-pin x 1 (S-Video) Stereo Mini-jack x 1
Deckenmontage	-



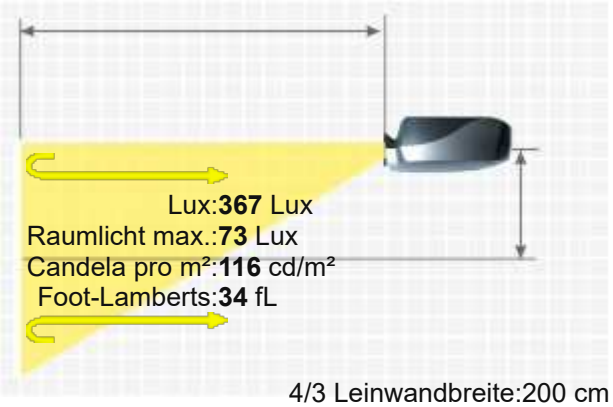

4/3 Leinwandbreite:200 cm
. Leinwand :1 Gain

Stromverbrauch	250W
Maße BxHxT	257 x 75,8 x 230 mm (10,1"x3"x9,1") 4.43 L/dm³
Betriebsgeräusch	-
Gewicht	2,80 kg / 4,41 lbs.
Keystone-Korrektur	-
Ausleuchtung	-
Frequenz	H-sync: 15-100 kHz V-sync: 50-100 Hz Bandbreite max.: 140 MHz
Foot-Lamberts	34 fL / max. 289 cm Bildbreite
Candela pro m²	119 cd/m²
Ausstattung (Extras)	■ Freeze ■ Kensington Slot ■ Gamma-Korrektur ■
Screen Mirroring	-
Baujahr	2001 // Letzte Datenänderung: 2025-12-22



Mehr Details

HCinema

https://www.hcinema.de/pro/eikilcxm2.html

Aufgrund unseres stetigen Engagements für die kontinuierliche Verbesserung der Qualität unserer Projektoren-Datenbank, kann diese Broschüre auch ohne Vorankündigung Änderungen unterworfen werden. HCinema haftet nicht für eventuelle, in den Produktbeschreibungen enthaltene Fehler oder Auslassungen.