Dwin TransVision



Bild im Bild

Kurzvorstellung Beta 2.5	Das Dwin Modell TransVision ist ein DLP Projektor mit XGA 1024 x 768 Auflösung und einem Kontrast von 500:1. Eine Bildbreite von bis zu 275 cm ist möglich, da der Projektor 1000 Ansi-Lumen hat. Wenn Raumlicht vorhanden ist dann sollte das Bild jedoch max. 183 cm breit sein. Er wird jetzt nicht mehr vom Hersteller Dwin angeboten.
Projektionssystem	1 x 0,9" DLP Chip XGA 4/3 Ti Digital Light Processing Chip

	Projektor	Leinwand
Ansi-Lumen	1000	333 Lux (bei 200 cm Leinwand)
Kontrast	500:1 full on/off	500:1 full on/off
Schwarzwert	2,0000 min. Lumen	0.67 min. Lumen

Offset	-
Auflösung	XGA 1024 x 768 786.432 Pixel SXGA 1280 x 1024 komprimiert
Wiedergabesignale	NTSC, PAL, SECAM Pal 60 NTSC 4,43
Disc Erkennung	DVD | ~~HD Blu-ray~~ | ~~3D Blu-ray~~ | ~~4K UHD Blu-ray~~
Einsatzgebiet	Heimkino | Kleine Bildbreite oder Räume mit sehr wenig Raumlicht unter 100 Lumen..
Lichtquelle	150W UHP Lampe
Licht Lebensdauer	2000 Std.
Betriebskosten	-
Focus	manuell
Zoom	manuell 1.57
Objektiv	-
Projektionsverhältnis	-
Audio	-

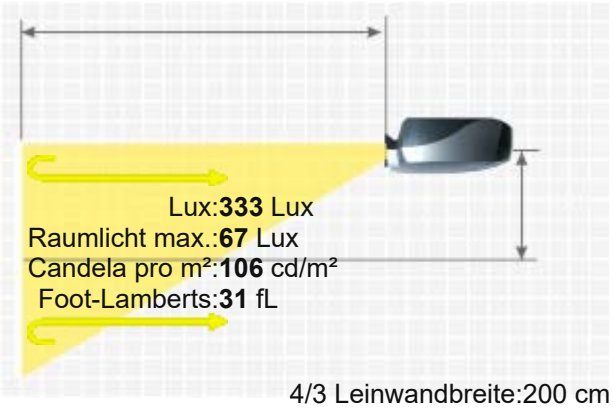

4/3 Leinwandbreite:200 cm
. Leinwand:1 Gain

Anschlüsse	5 x BNC RGBHV in
Deckenmontage	Ja
Stromverbrauch	220W
Maße BxHxT	-
Betriebsgeräusch	-
Gewicht	-
Keystone-Korrektur	-
Ausleuchtung	-
Frequenz	H-sync: 15,0-64,0 kHz V-sync: 50-85 Hz
Foot-Lamberts	31 fL / max. 275 cm Bildbreite
Candela pro m²	108.5 cd/m²
Ausstattung (Extras)	■ Bild im Bild

DWIN TRANSVISION

Screen Mirroring	-
Baujahr	- // Letzte Datenänderung: 2023-08-04

Mehr Details

HCinema

https://www.hcinema.de/pro/dwintransvision.html

Aufgrund unseres stetigen Engagements für die kontinuierliche Verbesserung der Qualität unserer Projektoren-Datenbank, kann diese Broschüre auch ohne Vorankündigung Änderungen unterworfen werden. HCinema haftet nicht für eventuelle, in den Produktbeschreibungen enthaltene Fehler oder Auslassungen.