Dangbei DBOX02 Pro



DANGBEI DBOX02 PRO

Kurzvorstellung Beta 2.5	Der Standard-Portabel DBOX02 Pro 3D Laser DLP hat 2744 Ansi-Lumen und eine UHD (4K2K) 3840 x 2160 Auflösung. Hersteller Dangbei gibt die Lebensdauer mit 30000 Stunden an, das sind bei täglich vier Stunden genießen über 20.5 Jahre. Der eingebaute Umgebungslichtsensor (Ambient Light Sensor) erkennen das Umgebungslicht im Raum und optimieren automatisch das Bild. Die horizontale und vertikale Keystone-Korrektur sorgt für Spielraum beim Aufstellen. Eine Bildbreite von bis zu 532 cm ist möglich. Bei Raumlicht sollte das Bild jedoch kleiner gewählt werden. Wir empfehlen max. 355 cm. Durch Google TV wird der Projektor zu einem vielseitigen Medienhub, der nahtlos in ein Smart Home integriert werden kann. Da der Projektor Chromecast, Screen Mirroring Signale erkennt, ist es möglich von einem Smartphone, Tablet, PC (Android, Windows und iOS) Videos mit einer hohen Auflösung und Surround-Sound über WLAN direkt abzuspielen. Dazu kommt, dass Dank der Bluetooth-Funktion der Projektor flexibel mit anderen Lautsprechern gekoppelt werden kann. Des Weiteren ist er Full HD 1080P und 4K sowie 3D kompatibel, und somit können alle aktuell angebotene Blu-ray Formate vom Projektor erkannt werden. Die nur 24 Dezibel Betriebsgeräusch machen die Projektion leise.
Projektionssystem	1 x 0,47" DMD DLP Chip HDTV 16/9 Ti Digital Light Processing Chip
Ansi-Lumen	Projektor: 2744 / 2450 ISO Lumens — Leinwand: 1220 Lux (bei 200 cm Leinwand)
Kontrast	Projektor: - — Leinwand: -
Schwarzwert	Projektor: - — Leinwand: -
Offset	-
Auflösung	UHD (4K2K) 3840 x 2160 8.294.400 Pixel / FHD E-Shift
Wiedergabesignale	Pal, SECAM, NTSC, HDTV 720p, 1080i, 1080p, 4K UHD, 3D, EDTV 480p, 576p
3D Kompatibilität	Frame-Packing (Full HD 3D) |
Einsatzgebiet	Standard-Portabel | Gaming | Externe Schulungen und Unternehmenspräsentationen sowie Produktpräsentationen. Mittlere Bildbreite oder Räume mit wenig Raumlicht max. 100 Lumen.
Lichtquelle	Laser ALPD
Licht Lebensdauer	30000 Std.
Betriebskosten	0,00 € da Laser
Focus	autofocus
Zoom	Kein Zoom
Objektiv	-
Projektionsverhältnis	-

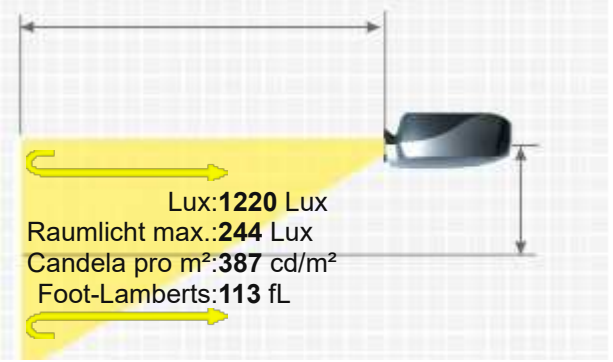

Audio	2 x 12W+Dolby Digital Plus+ DTS:X
Anschlüsse	2x HDMI in (1xARC) 2x USB-B in S/PDIF Mini Jack Audio out Bluetooth 5.2/BLE RJ45
Deckenmontage	-
Stromverbrauch	150W
Maße BxHxT	236 x 163,3 x 201,4 mm (9,3"x6,4"x7,9") 7.73 L/dm³
Betriebsgeräusch	24dB
Gewicht	4,60 kg / 8,82 lbs.
Keystone-Korrektur	Vert.: +/-40° automatisch Hori.: +/-40°
Ausleuchtung	-
Frequenz	-
Foot-Lamberts	113 fL / max. 532 cm Bildbreite
Candela pro m²	395.5 cd/m²
Ausstattung (Extras)	■ Real Full HD 3D ■ Full HD 1080P kompatibel ■ Automatische und manuelle vertikale Keystone-Korrektur ■ High Dynamic Range (HDR) ■ Warping ■ Steuerung über Web-Browser ■ W-Lan Netzwerk kompatibel. ■ Lan Netzwerk kompatibel. ■ Umgebungslichtsensor (Ambient Light Sensor). ■
Screen Mirroring	Chromecast (built in)
Baujahr	2024 // Letzte Datenänderung: 2025-08-12 Angelegt: 2025-07-29 09:21:37



16/9 Leinwandbreite:200 cm
. Leinwand :1 Gain



Mehr Details

HCinema
https://www.hcinema.de/pro/dangbeidbox02pro.html

Aufgrund unseres stetigen Engagements für die kontinuierliche Verbesserung der Qualität unserer Projektoren-Datenbank, kann diese Broschüre auch ohne Vorankündigung Änderungen unterworfen werden. HCinema haftet nicht für eventuelle, in den Produktbeschreibungen enthaltene Fehler oder Auslassungen.