Daewoo DSR 70P1LS



DAEWOO DSR 70P1LS

Kurzvorstellung Beta 2.5	Das Daewoo Modell DSR 70P1LS ist ein LCD Projektor mit SVGA 800 x 600 Auflösung und einem Kontrast von 400:1. 289 cm Bildbreite wird der Projektor gut ausleuchten können. Wenn Raumlicht vorhanden ist dann sollte die Bildbreite aber am besten 193 cm nicht überschreiten. Dieses Modell wird von Daewoo nicht mehr angeboten.		
Projektionssystem	3 x 0,7" LCD TFT Panel SVGA 4/3 Liquid Crystal Display		
Ansi-Lumen	Projektor: 1100	Leinwand: 367 Lux (bei 200 cm Leinwand)	
Kontrast	Projektor: 400:1 full on/off	Leinwand: 400:1 full on/off	
Schwarzwert	Projektor: 2,7500 min. Lumen	Leinwand: 0.924 min. Lumen	
Offset	-		
Auflösung	SVGA 800 x 600 480.000 Pixel XGA 1024 x 768 komprimiert		
Wiedergabesignale	NTSC, PAL, SECAM Pal 60 NTSC 4,43		
Einsatzgebiet	Standard-Portabel | Externe Schulungen und Unternehmenspräsentationen sowie Produktpräsentationen. Kleine Bildbreite oder Räume mit sehr wenig Raumlicht unter 100 Lumen..		
Lichtquelle	- Lampe		
Licht Lebensdauer	1500 Std.		
Betriebskosten	-		
Focus	manuell		
Zoom	manuell 1,3		
Objektiv	-		
Projektionsverhältnis	-		
Audio	1 x 2W		
Anschlüsse	DVI in YUV in D-sub 15pin out Cinch Video in Cinch Stereo in S-Video in Control in		
Deckenmontage	Ja		
Stromverbrauch	-		
Maße BxHxT	270 x 70 x 210 mm (10,6"x2,8"x8,3") 3.97 L/dm³		
Betriebsgeräusch	-		
Gewicht	-		
Keystone-Korrektur	-		
Ausleuchtung	-		

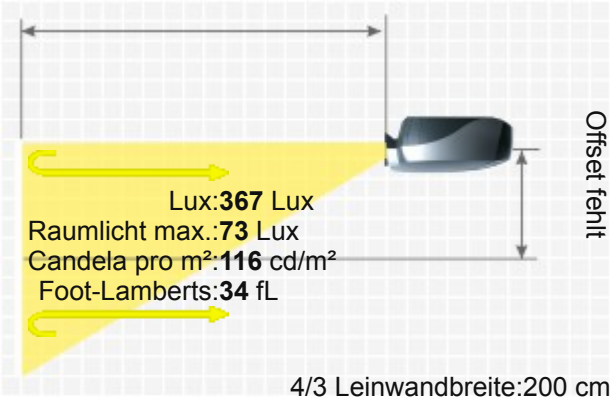

Frequenz	-
Foot-Lamberts	34 fL / max. 289 cm Bildbreite
Candela pro m²	119 cd/m²
Ausstattung (Extras)	-
Screen Mirroring	-
Baujahr	- // Letzte Datenänderung: 2023-08-04



Mehr Details

https://www.hcinema.de/pro/daewoodsr70P1LS.html

Aufgrund unseres stetigen Engagements für die kontinuierliche Verbesserung der Qualität unserer Projektoren-Datenbank, kann diese Broschüre auch ohne Vorankündigung Änderungen unterworfen werden. HCinema haftet nicht für eventuelle, in den Produktbeschreibungen enthaltene Fehler oder Auslassungen.