CTX PS 6400



Kurzvorstellung Beta 2.5	Der PS 6400 LCD hat 4000 Ansi-Lumen einen Kontrast von 400:1 und eine XGA 1024 x 768 Auflösung. 551 cm Bildbreite wird der Projektor gut ausleuchten können. Räume mit Restlicht schafft der Projektor mit einer geringeren Bildbreite, max. 367 cm würden wir hier empfehlen. Er wird jetzt nicht mehr vom Hersteller CTX angeboten.
Projektionssystem	3 x 1,3" TFT Panel XGA 4/3 Liquid Crystal Display

	Projektor	Leinwand
Ansi-Lumen	4000	1333 Lux (bei 200 cm Leinwand)
Kontrast	400:1 full on/off	400:1 full on/off
Schwarzwert	10,0000 min. Lumen	3.358 min. Lumen

Offset	-
Auflösung	XGA 1024 x 768 786.432 Pixel SXGA 1280 x 1024 komprimiert
Wiedergabesignale	HDTV,480p,720p,1080i,NTSC / NTSC4.43 / PAL / PAL-M / PAL-N / SECAM
Einsatzgebiet	Stationär | Festinstallation im Schulungsraum und Meetingraum sowie Konferenzraum. Große Bildbreite oder Räume mit viel Raumlicht über 200 Lumen.
Lichtquelle	250W NSH Lampe Artikel Nr.: LMP1032
Licht Lebensdauer	2000 Std.
Betriebskosten	-
Focus	motorisch
Zoom	motorisch
Objektiv	-
Projektionsverhältnis	-
Audio	2 x 3W
Anschlüsse	DVI in D-sub 15pin in und out Cinch Video in S-Video in Mini Jack in und out Maus in
Deckenmontage	Ja
Stromverbrauch	300W / 15W standby

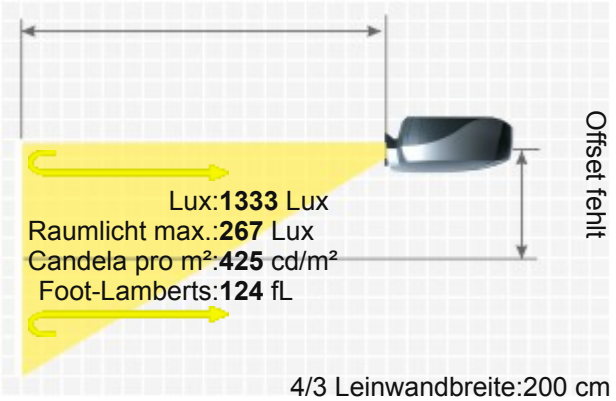

CTX PS 6400

Maße BxHxT	274 x 140 x 422 mm (10,8"x5,5"x16,6") 16.19 L/dm³
Betriebsgeräusch	38dB
Gewicht	12,30 kg / 27,12 lbs.
Keystone-Korrektur	Vert.: +/-15°
Ausleuchtung	85%
Frequenz	H-sync: 15,63-91 kHz V-sync: 50-100 Hz
Foot-Lamberts	124 fL / max. 551 cm Bildbreite
Candela pro m²	434 cd/m²
Ausstattung (Extras)	■ Bild im Bild
Screen Mirroring	-
Baujahr	- // Letzte Datenänderung: 2023-08-04



Mehr Details

HCinema
https://www.hcinema.de/pro/ctxps6400.html

Aufgrund unseres stetigen Engagements für die kontinuierliche Verbesserung der Qualität unserer Projektoren-Datenbank, kann diese Broschüre auch ohne Vorankündigung Änderungen unterworfen werden. HCinema haftet nicht für eventuelle, in den Produktbeschreibungen enthaltene Fehler oder Auslassungen.