CTX EzPro / EP615H



Kurzvorstellung Beta 2.5	Hersteller CTX bietet mit dem EzPro / EP615H einen Standard-Portabel LCD Projektor mit XGA 1024 x 768 Auflösung und einem Kontrast von 350:1 an. Bis zu 308 cm Bildbreite kann der Projektor gut ausleuchten durch die 1250 Ansi-Lumen. Bei Raumlicht sollte die Bildbreite aber am besten unter 205 cm liegen. Dieses Modell wird von CTX nicht mehr angeboten.
Projektionssystem	3 x 0,9" LCD TFT Panel XGA 4/3 Liquid Crystal Display

	Projektor	Leinwand
Ansi-Lumen	1250	417 Lux (bei 200 cm Leinwand)
Kontrast	350:1 full on/off	350:1 full on/off
Schwarzwert	3,5714 min. Lumen	1.202 min. Lumen

Offset	-
Auflösung	XGA 1024 x 768 786.432 Pixel SXGA 1280 x 1024 komprimiert
Wiedergabesignale	NTSC, NTSC 4.43, PAL, PAL-M/N und SECAM
Einsatzgebiet	Standard-Portabel | Externe Schulungen und Unternehmenspräsentationen sowie Produktpräsentationen. Kleine Bildbreite oder Räume mit sehr wenig Raumlicht unter 100 Lumen..
Lichtquelle	150W UHP Lampe Artikel Nr.: SP.81218.001
Licht Lebensdauer	2000 Std.
Betriebskosten	-
Focus	manuell
Zoom	manuell 1,32
Objektiv	F=2,0-2,3 f=38-50 mm
Projektionsverhältnis	2,08-2,73:1
Audio	1 x3W

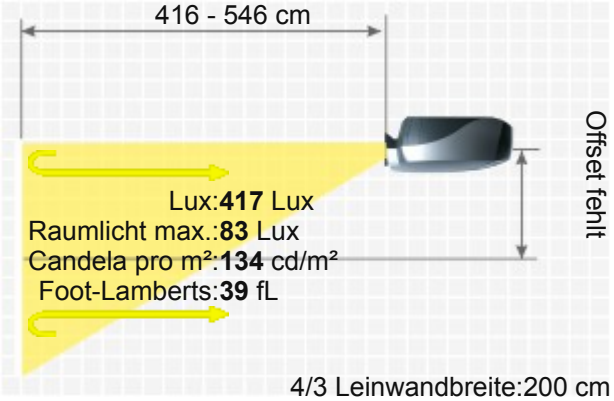

4/3 Leinwandbreite:200 cm
. Leinwand:1 Gain

Anschlüsse	2 xD-sub 15pin in 1 xoutS-Video inCinch Video inCinch Stereo Audio in Mini Jack Ein und Ausgang
Deckenmontage	-
Stromverbrauch	190W
Maße BxHxT	224 x 109 x 359 mm (8,8"x4,3"x14,1") 8.77 L/dm³
Betriebsgeräusch	36dB
Gewicht	4,00 kg / 8,82 lbs.
Keystone-Korrektur	Vert.: +/-16°
Ausleuchtung	80%
Frequenz	H-sync: 20-90 kHz V-sync: 50-85 Hz
Foot-Lamberts	39 fL / max. 308 cm Bildbreite

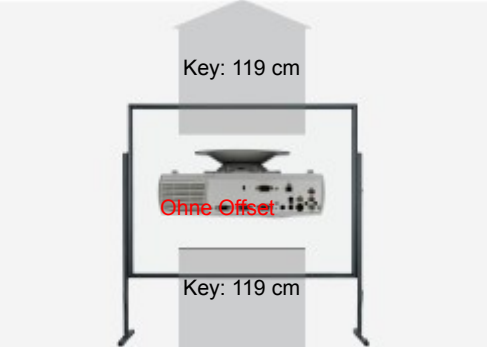

CTX EZPRO / EP615H

Candela pro m²	136.5 cd/m²
Ausstattung (Extras)	■ Freeze
Screen Mirroring	-
Baujahr	- // Letzte Datenänderung: 2023-08-04

Mehr Details

HCinema

https://www.hcinema.de/pro/ctxep615h.html

Aufgrund unseres stetigen Engagements für die kontinuierliche Verbesserung der Qualität unserer Projektoren-Datenbank, kann diese Broschüre auch ohne Vorankündigung Änderungen unterworfen werden. HCinema haftet nicht für eventuelle, in den Produktbeschreibungen enthaltene Fehler oder Auslassungen.