Casio XJ S63



CASIO XJ S63

Kurzvorstellung Beta 2.5	Der Casio XJ S63 DLP Beamer hat 3500 Ansi-Lumen einen Kontrast von 1800:1 und eine XGA 1024 x 768 Auflösung. Eine horizontale sowie vertikale Keystone-Korrektur sorgt für eine kinderleichte Bildeinrichtung. Durch die Helligkeit von 3500 Ansi-Lumen ist eine Bildbreite von 515 cm möglich. Auch etwas hellere Räume mit einer geringeren Bildbreite (wir empfehlen max. 343 cm) wird der Projektor schaffen. Auch das Abspielen von 1080P ist für den Projektor kein Problem. Er kam 2009 auf den Markt und wird jetzt nicht mehr vom Hersteller Casio angeboten. Leider können wir, für das Modell keine Ersatzlampe mehr anbieten, weder Originale noch Nachbau.
Projektionssystem	1 x 0,55" DLP Chip XGA 4/3 Ti Digital Light Processing Chip
Ansi-Lumen	Projektor: 3500 — Leinwand: 1167 Lux (bei 200 cm Leinwand)
Kontrast	Projektor: 1800:1 full on/off — Leinwand: 1800:1 full on/off
Schwarzwert	Projektor: 1,9444 min. Lumen — Leinwand: 0.649 min. Lumen
Offset	-
Auflösung	XGA 1024 x 768 786.432 Pixel UXGA 1600 x 1200 komprimiert
Wiedergabesignale	PAL, SECAM, NTSC, HDTV 720p, 1080i, 1080p EDTV 480p, 576p
Einsatzgebiet	Standard-Portabel | Externe Schulungen und Unternehmenspräsentationen sowie Produktpräsentationen. Mittlere Bildbreite oder Räume mit etwas mehr Raumlicht max 200 Lumen.
Lichtquelle	210W Lampe Artikel Nr.: YL-6B / 10344235
Licht Lebensdauer	2000 Std.
Betriebskosten	-
Focus	motorisch
Zoom	motorisch 2
Objektiv	-
Projektionsverhältnis	-
Audio	1W Mono
Anschlüsse	D-Sub 15 pin in AV Video in RS232C
Deckenmontage	Ja
Stromverbrauch	270 / 220W im Eco Mode
Maße BxHxT	270 x 43 x 199 mm (10,6"x1,7"x7,8") 2.31 L/dm³
Betriebsgeräusch	-
Gewicht	1,80 kg / 3,97 lbs.
Keystone-Korrektur	Vert.: +/-30° automatisch Hori.: +/-30°
Ausleuchtung	-

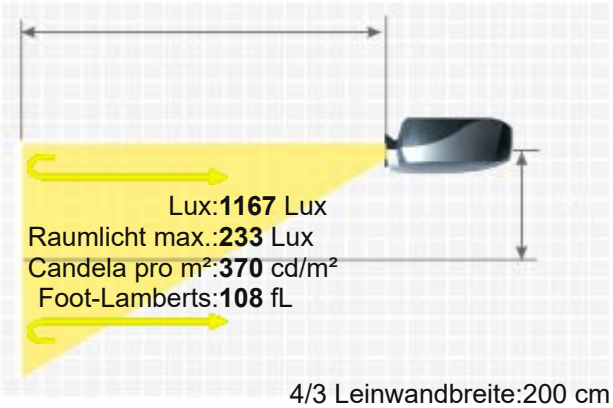

4/3 Leinwandbreite:200 cm
. Leinwand:1 Gain

Frequenz	H-sync: 31-68 kHz V-sync: 56-85 Hz
Foot-Lamberts	108 fL / max. 515 cm Bildbreite
Candela pro m²	378 cd/m²
Ausstattung (Extras)	■ Full HD 1080P kompatibel ■ Freeze ■ Eco Mode ■ Automatische und manuelle vertikale Keystone-Korrektur ■ Kensington Slot ■ Passwortschutz ■ Crestron®-Software kompatibel. ■ 2fach-Digitalzoom,
Screen Mirroring	-
Baujahr	2009 // Letzte Datenänderung: 2023-08-04
Mehr Details	HCinema https://www.hcinema.de/pro/casioxjs63.html

Aufgrund unseres stetigen Engagements für die kontinuierliche Verbesserung der Qualität unserer Projektoren-Datenbank, kann diese Broschüre auch ohne Vorankündigung Änderungen unterworfen werden. HCinema haftet nicht für eventuelle, in den Produktbeschreibungen enthaltene Fehler oder Auslassungen.