ASK Proxima A1270



Kurzvorstellung Beta 2.5	Der Standard-Portabel A1270 3D DLP hat 3000 Ansi-Lumen einen Kontrast von 4000:1 und eine SVGA 800 x 600 Auflösung. Eine Bildbreite von bis zu 477 cm ist möglich. Bei Raumlicht sollte das Bild jedoch kleiner gewählt werden. Wir empfehlen max. 318 cm. Seit 2012 auf dem Markt, wird das Modell jetzt nicht mehr vom Hersteller ASK Proxima angeboten.
Projektionssystem	1 x 0,55" DLP Chip SVGA 4/3 Ti Digital Light Processing Chip

	Projektor	Leinwand
Ansi-Lumen	3000	1000 Lux (bei 200 cm Leinwand)
Kontrast	4000:1 full on/off	4000:1 full on/off
Schwarzwert	0,7500 min. Lumen	0.25 min. Lumen

Offset	-
Auflösung	SVGA 800 x 600 480.000 Pixel SXGA 1280 x 1024 komprimiert
Wiedergabesignale	Pal, SECAM, NTSC, HDTV 720p, 1080i, EDTV 480p, 576p
3D Kompatibilität	Frame Sequential (3D Ready)
Einsatzgebiet	Standard-Portabel | Externe Schulungen und Unternehmenspräsentationen sowie Produktpräsentationen. Mittlere Bildbreite oder Räume mit etwas mehr Raumlicht max 200 Lumen.
Lichtquelle	190W Lampe
Licht Lebensdauer	-
Betriebskosten	-
Focus	-
Zoom	-
Objektiv	-
Projektionsverhältnis	-
Audio	-
Anschlüsse	D-sub 15pin in Cinch Video in S-Video in USB in
Deckenmontage	JA
Stromverbrauch	-
Maße BxHxT	273 x 92,5 x 222,5 mm (10,7"x3,6"x8,8") 5.58 L/dm³
Betriebsgeräusch	36dB
Gewicht	2,50 kg / 5,51 lbs.
Keystone-Korrektur	Vert.: +/-40°
Ausleuchtung	85%

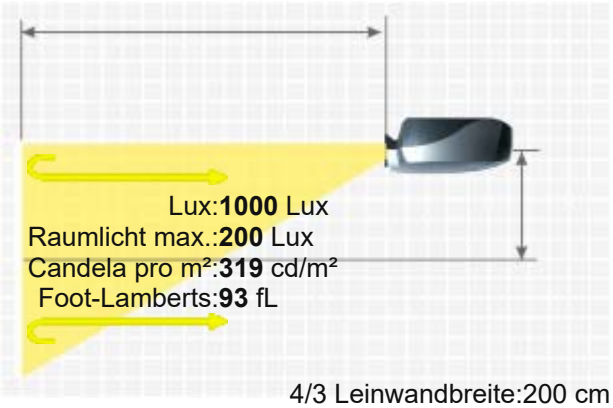

4/3 Leinwandbreite:200 cm
. Leinwand:1 Gain

ASK PROXIMA A1270

Frequenz	H-sync: 15-100 kHz V-sync: 50-80 Hz
Foot-Lamberts	93 fL / max. 477 cm Bildbreite
Candela pro m²	325.5 cd/m²
Ausstattung (Extras)	-
Screen Mirroring	-
Baujahr	2012 // Letzte Datenänderung: 2023-08-04

Mehr Details

https://www.hcinema.de/pro/askproximaa1270.html

Aufgrund unseres stetigen Engagements für die kontinuierliche Verbesserung der Qualität unserer Projektoren-Datenbank, kann diese Broschüre auch ohne Vorankündigung Änderungen unterworfen werden. HCinema haftet nicht für eventuelle, in den Produktbeschreibungen enthaltene Fehler oder Auslassungen.