Alphapro event 1280

Kurzvorstellung Beta 2.5	Der Alphapro event 1280 LCD Beamer hat 2500 Ansi-Lumen einen Kontrast von 350:1 und eine SXGA 1280 x 1024 Auflösung. 423 cm Bildbreite wird der Projektor gut ausleuchten können. Wenn Raumlicht vorhanden ist dann sollte die Bildbreite aber am besten 282 cm nicht überschreiten. Er wird jetzt nicht mehr vom Hersteller Alphapro angeboten.
Projektionssystem	3 x 1,8 psi TFT Panel SXGA 5/4 Liquid Crystal Display

	Projektor		Leinwand
Ansi-Lumen	2500		781 Lux (bei 200 cm Leinwand)
Kontrast	350:1 full on/off		350:1 full on/off
Schwarzwert	7,1429 min. Lumen		2.252 min. Lumen

Offset	-
Auflösung	SXGA 1280 x 1024 1.310.720 Pixel
Wiedergabesignale	NTSC, PAL, SECAM Pal 60 NTSC 4,43
Einsatzgebiet	Stationär | Festinstallation im Schulungsraum und Meetingraum sowie Konferenzraum. Mittlere Bildbreite oder Räume mit wenig Raumlicht max. 100 Lumen.
Lichtquelle	400W UCMH Lampe
Licht Lebensdauer	2000 Std.
Betriebskosten	-
Focus	manuell
Zoom	manuell 1,46
Objektiv	F=2,5-3,0 f=56-82 mm
Projektionsverhältnis	-
Audio	3W Stereo
Anschlüsse	Cinch Video in 3 x Audio Eingang 1 xAudio Ausgang 2 x D-sub 15pin in 1 x VGA Ausgang S Video Eingang RS232C Controuler Maus Port Eingang
Deckenmontage	Ja
Stromverbrauch	520W
Maße BxHxT	341 x 341 x 132 mm (13,4"x13,4"x5,2") 15.35 L/dm³
Betriebsgeräusch	35dB

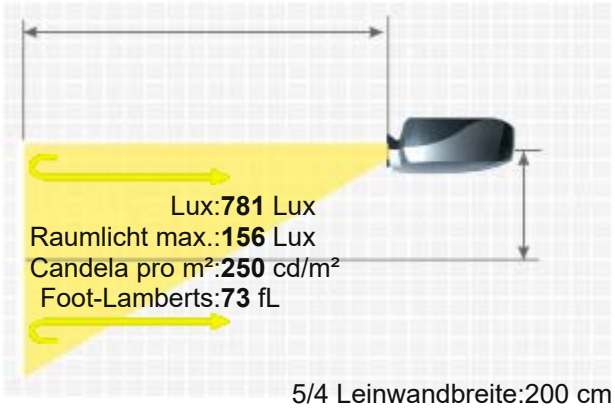

5/4 Leinwandbreite:200 cm
. Leinwand:1 Gain

Gewicht	7,00 kg / 15,43 lbs.
Keystone-Korrektur	-
Ausleuchtung	-
Frequenz	H-sync: 15-140 kHz V-sync: 45-180 Hz
Foot-Lamberts	73 fL / max. 423 cm Bildbreite
Candela pro m²	255.5 cd/m²
Ausstattung (Extras)	■ Freeze ■ Fernbedienung mit Laserpointer
Screen Mirroring	-
Baujahr	- // Letzte Datenänderung: 2023-08-04

ALPHAPRO EVENT 1280

Mehr Details

HCinema

https://www.hcinema.de/pro/alphaproevent1280.html

Aufgrund unseres stetigen Engagements für die kontinuierliche Verbesserung der Qualität unserer Projektoren-Datenbank, kann diese Broschüre auch ohne Vorankündigung Änderungen unterworfen werden. HCinema haftet nicht für eventuelle, in den Produktbeschreibungen enthaltene Fehler oder Auslassungen.