# Lumenlab eVo v1.1



| | | | | |
|---|---|---|---|---|
| Kurzvorstellung<br>Beta 2.5 | Kurze Vorstellung des Lumenlab eVo v1.1. Der Standard-Portabel LCD Projektor hat eine WVGA 800 x 480 Auflösung und einen Kontrast von 600:1. Die Lampe ist beim Projektor mit 6000 Stunden Lampenlebensdauer angegeben, was umgerechnet über 8.2 Jahre bei 2 Stunden täglich wären.<br>Durch die Helligkeit von 800 Ansi-Lumen ist eine Bildbreite von 287 cm möglich. Bei Raumlicht sollte das Bild max. 191 cm breit sein. Dieses Modell wird von Lumenlab nicht mehr angeboten. | | | |
| Projektionssystem | 1 x 7" LCD TFT Panel<br>WVGA 16/9 Liquid Crystal Display | | | |
| Ansi-Lumen | Projektor | 800 | Leinwand | 356 Lux (bei 200 cm Leinwand) |
| Kontrast | | 600:1 | | 600:1 |
| Schwarzwert | | 1,3333 min. Lumen | | 0.596 min. Lumen |
| Offset | - | | | |
| Auflösung | WVGA 800 x 480<br>384.000 Pixel<br>XGA 1024 x 768 komprimiert | | | |
| Wiedergabesignale | PAL, SECAM, NTSC, HDTV 720p, 1080i, EDTV 480p, 576p | | | |
| Einsatzgebiet | Standard-Portabel \| Externe Schulungen und Unternehmenspräsentationen sowie Produktpräsentationen.<br>Kleine Bildbreite oder Räume mit sehr wenig Raumlicht unter 100 Lumen.. | | | |
| Lichtquelle | 150W HID Lampe | | | |
| Licht Lebensdauer | 6000 Std. | | | |
| Betriebskosten | - | | | |
| Focus | manuell | | | |
| Zoom | Kein Zoom | | | |
| Objektiv | F=3,0 f=200mm | | | |
| Projektionsverhältnis | - | | | |
| Audio | - | | | |
| Anschlüsse | 1 x Component RCA (Y/Pb/Cr)<br>1 x Composite RCA (Shared)<br>1 x Coax<br>1 x VGA<br>1 x Audio RCA (L/R)<br>1 x S-Video<br>1 x Audio RCA (L/R)<br>1 x Composite RCA (Shared) | | | |
| Deckenmontage | - | | | |
| Stromverbrauch | 200W | | | |
| Maße BxHxT | 335 x 125 x 260 mm (13,2"x4,9"x10,2") 10.89 L/dm³ | | | |
| Betriebsgeräusch | - | | | |
| Gewicht | 5,80 kg / 12,79 lbs. | | | |
| Keystone-Korrektur | Vert.: +/-15° | | | |

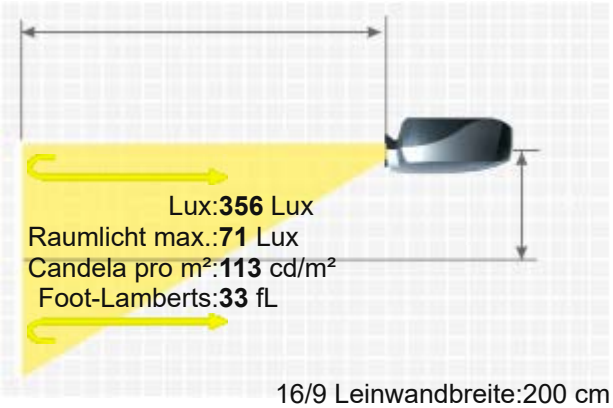


16/9 Leinwandbreite:200 cm
. Leinwand:1 Gain

LUMENLAB EVO V1.1

| | |
|---|---|
| Ausleuchtung | - |
| Frequenz | - |
| Foot-Lamberts | 33 fL / max. 287 cm Bildbreite |
| Candela pro m² | 115.5 cd/m² |
| Ausstattung (Extras) | Faroudja DCDi |
| Screen Mirroring | - |
| Baujahr | 2006 // Letzte Datenänderung: 2023-08-04 |

Mehr Details

https://www.hcinema.de/pro/LumenlabEvoProjectorV1.html

Aufgrund unseres stetigen Engagements für die kontinuierliche Verbesserung der Qualität unserer Projektoren-Datenbank, kann diese Broschüre auch ohne Vorankündigung Änderungen unterworfen werden. HCinema haftet nicht für eventuelle, in den Produktbeschreibungen enthaltene Fehler oder Auslassungen.