H-PEC H 3510IB



Kurzvorstellung Beta 2.5	Der Whiteboard H-PEC H 3510IB LCD Beamer hat 3500 Ansi-Lumen einen Kontrast von 500:1 und eine XGA 1024 x 768 Auflösung. Eine Bildbreite von bis zu 515 cm ist möglich, wenn die Bildbreite kleiner ist (wir empfehlen max. 343 cm) sind auch Räume mit Restlicht kein Problem. Der Projektor ist mit einer integrierten Whiteboard-Funktion ausgestattet, damit können interaktiv Schulungen und Präsentationen vorgenommen werden. Das Modell wurde von H-PEC 2012 gebaut und ist nicht mehr aktuell, hat in unserer Projektoren-Datenbank aber immer noch eine hohe Beliebtheit.
Projektionssystem	3 x LCD TFT Panel XGA 4/3 Liquid Crystal Display

	Projektor	Leinwand
Ansi-Lumen	3500	1167 Lux (bei 200 cm Leinwand)
Kontrast	500:1 full on/off	500:1 full on/off
Schwarzwert	7,0000 min. Lumen	2.348 min. Lumen

Offset	-
Auflösung	XGA 1024 x 768 786.432 Pixel UXGA 1600 x 1200 komprimiert
Wiedergabesignale	PAL, SECAM, NTSC, HDTV 720p, 1080i, EDTV 480p, 576p
Einsatzgebiet	Whiteboard | Schulungen und Unternehmenspräsentationen sowie Produktpräsentationen. Mittlere Bildbreite oder Räume mit etwas mehr Raumlicht max 200 Lumen.
Lichtquelle	230 / 220W im Eco Mode Lampe
Licht Lebensdauer	2000 Std. 3000 Std. im Eco Mode
Betriebskosten	-
Focus	manuell
Zoom	manuell 1.2
Objektiv	F=1,65-1,93 f=18,53-22,18 mm
Projektionsverhältnis	-
Audio	1 x 8W
Anschlüsse	DVI-I in D-sub 15 pin in und out S-Video in Cinch Video in Cinch Stereo in RS232C Din 9 pin in USB Typ B

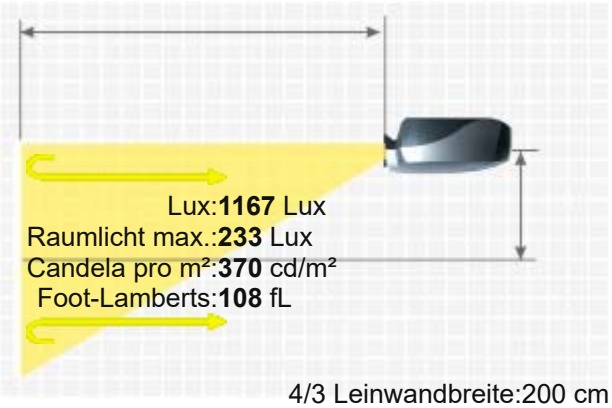

4/3 Leinwandbreite:200 cm
. Leinwand:1 Gain

H-PEC H 3510IB

Deckenmontage	Ja
Stromverbrauch	310W
Maße BxHxT	325 x 97 x 260 mm (12,8"x3,8"x10,2") 8.2 L/dm³
Betriebsgeräusch	30 dB im Eco Mode
Gewicht	3,30 kg / 7,28 lbs.
Keystone-Korrektur	Vert.: +/-30° automatisch
Ausleuchtung	-
Frequenz	H-sync: 31-92 kHz V-sync: 48-120 Hz
Foot-Lamberts	108 fL / max. 515 cm Bildbreite
Candela pro m²	378 cd/m²
Ausstattung (Extras)	■ Eco Mode ■ Automatische und manuelle vertikale Keystone-Korrektur ■ Fernbedienung mit Laserpointer ■ Whiteboard Funktion.
Screen Mirroring	-
Baujahr	2012 // Letzte Datenänderung: 2023-08-04
Mehr Details	https://www.hcinema.de/pro/HPECH3510ib.html

Aufgrund unseres stetigen Engagements für die kontinuierliche Verbesserung der Qualität unserer Projektoren-Datenbank, kann diese Broschüre auch ohne Vorankündigung Änderungen unterworfen werden. HCinema haftet nicht für eventuelle, in den Produktbeschreibungen enthaltene Fehler oder Auslassungen.