H-PEC H 3510N



Kurzvorstellung Beta 2.5	Kurze Vorstellung des H-PEC H 3510N. Der LCD Projektor hat eine XGA 1024 x 768 Auflösung und einen Kontrast von 500:1. Bis zu 515 cm Bildbreite kann der Projektor gut ausleuchten durch die 3500 Ansi-Lumen. Räume mit Restlicht schafft der Projektor mit einer geringeren Bildbreite, max. 343 cm würden wir empfehlen. Seit 2012 auf dem Markt, wird das Modell jetzt nicht mehr vom Hersteller H-PEC angeboten.
Projektionssystem	3 x LCD TFT Panel XGA 4/3 Liquid Crystal Display

	Projektor	Leinwand
Ansi-Lumen	3500	1167 Lux (bei 200 cm Leinwand)
Kontrast	500:1 full on/off	500:1 full on/off
Schwarzwert	7,0000 min. Lumen	2.348 min. Lumen

Offset	-
Auflösung	XGA 1024 x 768 786.432 Pixel UXGA 1600 x 1200 komprimiert
Wiedergabesignale	PAL, SECAM, NTSC, HDTV 720p, 1080i, EDTV 480p, 576p
Einsatzgebiet	Standard-Portabel | Externe Schulungen und Unternehmenspräsentationen sowie Produktpräsentationen. Mittlere Bildbreite oder Räume mit etwas mehr Raumlicht max 200 Lumen.
Lichtquelle	230 / 200W im Eco Mode Lampe
Licht Lebensdauer	2000 Std. 3000 Std. im Eco Mode
Betriebskosten	-
Focus	manuell
Zoom	manuell 1.2
Objektiv	F=1,65-1,93 f=18,53-22,18 mm
Projektionsverhältnis	-
Audio	1 x 8W
Anschlüsse	DVI-I in D-sub 15 pin in und out S-Video in Cinch Video in Cinch Stereo in RS232C Din 9 pin in USB Typ B

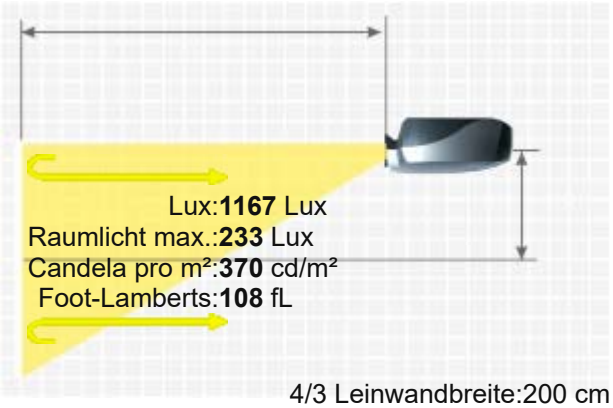

4/3 Leinwandbreite:200 cm
. Leinwand:1 Gain

H-PEC H 3510N

Deckenmontage	Ja
Stromverbrauch	310W
Maße BxHxT	325 x 97 x 260 mm (12,8"x3,8"x10,2") 8.2 L/dm³
Betriebsgeräusch	33 dB im Eco Mode
Gewicht	3,30 kg / 7,28 lbs.
Keystone-Korrektur	Vert.: +/-30° automatisch
Ausleuchtung	-
Frequenz	H-sync: 31-92 kHz V-sync: 48-120 Hz
Foot-Lamberts	108 fL / max. 515 cm Bildbreite
Candela pro m²	378 cd/m²
Ausstattung (Extras)	■ Eco Mode ■ Automatische und manuelle vertikale Keystone-Korrektur ■ Fernbedienung mit Laserpointer
Screen Mirroring	-
Baujahr	2012 // Letzte Datenänderung: 2023-08-04
Mehr Details	HCinema https://www.hcinema.de/pro/HPECH3510N.html

Aufgrund unseres stetigen Engagements für die kontinuierliche Verbesserung der Qualität unserer Projektoren-Datenbank, kann diese Broschüre auch ohne Vorankündigung Änderungen unterworfen werden. HCinema haftet nicht für eventuelle, in den Produktbeschreibungen enthaltene Fehler oder Auslassungen.