Brookstone Big Shot



Kurzvorstellung Beta 2.5	Der Kurzdistanz Big Shot LED BrilliantColor DLP hat 200 Ansi-Lumen einen Kontrast von 400:1 und eine HDTV 1280 x 720 Auflösung. Eine LED Lebensdauer von 20000 Stunden gibt der Hersteller an, was bei einem täglichen schauen von 4 Stunden über 13.7 Jahre wären. Der Projektor ist mit einem integrierten Mediaplayer ausgestattet, dass direkte abspielen von Dateien wird daher kein Problem sein. Bei einem Projektionsverhältnis von nur 0.33:1 steht dieser Projektor nie im Weg. Für ein 2m breites Bild muss der Projektor gerade mal 66 cm von der Leinwand entfernt stehen. Er kam 2017 auf den Markt und wird jetzt nicht mehr vom Hersteller Brookstone angeboten.
Projektionssystem	1 x DLP Chip HDTV 16/9 Ti Digital Light Processing Chip

	Projektor	Leinwand
Ansi-Lumen	200	89 Lux (bei 200 cm Leinwand)
Kontrast	400:1 full on/off	400:1 full on/off
Schwarzwert	0,5000 min. Lumen	0.224 min. Lumen

Offset	-
Auflösung	HDTV 1280 x 720 921.600 Pixel
Wiedergabesignale	Pal, SECAM, NTSC, HDTV 720p, 1080i, EDTV 480p, 576p **Mediaplayer Formate:** .wmv, .mpg, .mpeg, .avi, .mov, .mp4, and .jpg
Disc Erkennung	DVD | HD Blu-ray (komprimiert) | ~~3D Blu-ray~~ | ~~4K UHD Blu-ray~~
Einsatzgebiet	Kurzdistanz | Präsentationen und externe Schulungen sowie Produktpräsentationen. Sehr kleine Bildbreite und Räume mit sehr wenig Raumlicht.
Lichtquelle	LED
Licht Lebensdauer	20000 Std.
Betriebskosten	0,00 € da LED
Focus	manuell
Zoom	Kein Zoom
Objektiv	-
Projektionsverhältnis	0,33:1
Audio	2 x 8W
Anschlüsse	HDMI in USB in Mini Jack Audio
Deckenmontage	-
Stromverbrauch	-
Maße BxHxT	264,2 x 99,1 x 167,6 mm (10,4"x3,9"x6,6") 4.36 L/dm³

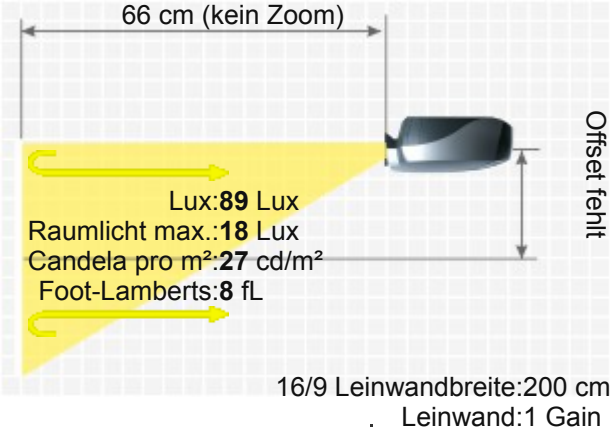

BROOKSTONE BIG SHOT

Betriebsgeräusch	-
Gewicht	-
Keystone-Korrektur	Vert.: +/-10°
Ausleuchtung	-
Frequenz	-
Foot-Lamberts	8 fL / max. 144 cm Bildbreite
Candela pro m²	28 cd/m²
Ausstattung (Extras)	■ Integrierter Mediaplayer ■ BrilliantColor™ ■ W-Lan Netzwerk kompatibel. ■ Kurzdistanz Projektor ■ Internal Memory 5GB ■ Wi-Fi 2.4Ghz & 5Ghz ■ Android 4.4
Screen Mirroring	-
Baujahr	2017 // Letzte Datenänderung: 2023-08-30 Angelegt: 2017-04-20 11:47:22

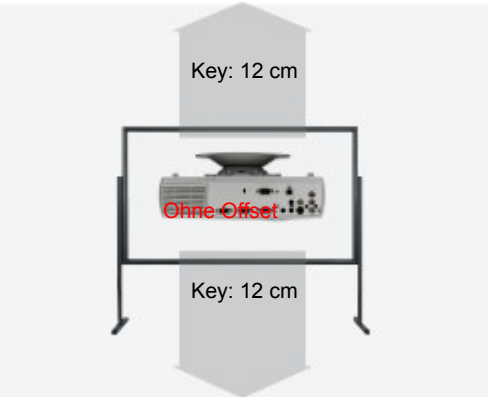



Mehr Details

HCinema
https://www.hcinema.de/pro/Brookstonebigshot.html

Aufgrund unseres stetigen Engagements für die kontinuierliche Verbesserung der Qualität unserer Projektoren-Datenbank, kann diese Broschüre auch ohne Vorankündigung Änderungen unterworfen werden. HCinema haftet nicht für eventuelle, in den Produktbeschreibungen enthaltene Fehler oder Auslassungen.